LABOUNTY®

www.stanleyinfrastructure.com/brands/labounty

MSD

LEGEND SERIES SKJÆR

SIKKERHET, DRIFT OG VEDLIKEHOLD

516649 Brukerhåndbok 3/2022 Ver. 2

FORORD

Denne håndboken inneholder informasjon om trygg bruk og trygt vedlikehold av LaBounty MSD Legend Series skjær. Les hele håndboken før du starter redskapet første gang. Det er viktig å kjenne til riktige bruksprosedyrer for redskapet og alle sikkerhetsforskrifter for å forebygge risikoen for materielle skader og personskade.

LaBounty-redskapet er laget og produsert med høykvalitetsmaterialer og omhu i utførelsen. Instruksene i denne håndboken er utarbeidet for å garantere at redskapet vil yte effektiv og pålitelig service når de følges omhyggelig. Kontinuerlig produktutvikling og -forbedring kan ha medført endringer i redskapet som ikke er gjengitt i denne håndboken. Hvis det oppstår spørsmål om bruken eller vedlikeholdet av redskapet, ta kontakt med en LaBounty-forhandler for å få siste tilgjengelige informasjon.

VIKTIG
Denne operatørhåndboken må alltid følge redskapet og være tilgjengelig for operatøren.

UTSKIFTNING AV HÅNDBOKEN
Hvis håndboken er skadet, tapt eller det trengs flere kopier, må du øyeblikkelig ta kontakt med en autorisert LaBounty-forhandler. Du kan også laste ned en PDF-kopi på www.stanleyinfrastructure.com.

REGISTRERINGSSKJEMA
Skjemaet for garantiregistrering må fylles ut av forhandler eller kunde og returneres til LaBounty. Datoen maskinen ble tatt i bruk, må angis.

MULIGE VARIASJONER
LaBounty kan ikke foregripe alle mulige omstendigheter som kan involvere mulige farer, da eierens bruksbehov og utstyr kan variere. Derfor er det mulig at advarslene i denne publikasjonen og på produktet ikke er komplette og du må derfor sørge for at prosedyren, bruken, arbeidsmetoden og driftsteknikken er trygg for deg og andre før bruk.

OFFENTLIG KUNNGJØRING
LaBounty forbeholder seg retten til når som helst å foreta endringer og forbedringer i produktene og den tekniske dokumentasjonen uten offentlig kunngjøring eller forpliktelse. LaBounty forbeholder seg retten til når som helst å avvikle produksjonen av et produkt etter eget skjønn.

GARANTI
LaBountys serviceavdeling må på forhånd ha gitt tillatelse til alle inngrep eller reparasjoner som skal dekkes av garantien. Alle endringer, modifikasjoner eller reparasjoner som er utført før slik tillatelse foreligger, vil uten unntak gjøre all garantidekning ugyldig. Feil bruk eller feil utført vedlikehold kan oppheve garantien.

INNHOLD

SIKKERHET 4

KLISTREMERKER 6

NØKKELBEGREPER 7

INSTALLASJON 8

- Installasjon av andre element 8
- Installasjon av tredje element 8
- Ikke-roterende installasjon 8
- Hydraulisk installasjon 9
- InSite™ elektrisk installasjon 10
- Koble til graverens DC-strøm 11
- Koble til graverens tenningsbryter 11
- Koblingsdiagram for InSite-strømkabel 12
- Last ned og installer InSite-mobilapplikasjonen 13
- Fjern skjæret fra graveren 13
- Lagre skjæret 14

DRIFT 15

- Før du starter 15
- Sikkerhetsanordninger 15
- Tekniske spesifikasjoner 16
- Betjeninger 16
- Driftstips 17
- Tømme skjærets hydrauliske krets 18
- Utlufting med InSite 19
- Se etter lekkasjer 20

VEDLIKEHOLD 21

- Kontrolliste for inspeksjon etter 8 timer 21
- Kontrolliste for inspeksjon etter 80 timer 22
- Kontrolliste for inspeksjon etter 1500 timer 22
- Kontrolliste for inspeksjon etter 2 000 timer 22
- Omtrentelig vedlikeholdstider 22
- Hydraulisk inspeksjon 23
- Smøring av skjæret 23
- Smøring av planetgirkasse 24
- Inspiser / trekk til bolter til moment 25
- Vedlikehold av blader 26
- Fjerning av blader 26
- Måling og innsetting av shims i bladavstandene 29
- Bladrotasjon 32
- Kjeveoppbygging og hardsveising 39
- Skifte ut sliteplater og -stenger 42
- Justering av glideskrue 43
- Kontroller sylinderavstanden 43
- Hastighetsventil 44
- Illustrasjoner av hastighetsventilenhet 46
- Hydrauliske skjemaer 50

SIKKERHET

⚠	Sikkerhetsvarselsymbolet varsler deg om potensielle farer for personskader. Følg alle sikkerhetsanvisninger nedenfor for å unngå mulig skade eller død.
⚠ FARE	Angir en overhengende farlig situasjon som vil medføre død eller alvorlig personskade.
⚠ ADVARSEL	Angir en potensielt farlig situasjon som kan medføre død eller alvorlig personskade.
⚠ OBS	Angir farer som kan medføre skade på utstyret eller personskader.
⚠ MERK	Angir viktige prosedyrer.

Din og andres sikkerhet er et direkte resultat av hvordan du bruker og vedlikeholder utstyret. Du må lese og forstå denne håndboken og annen sikkerhetsinformasjon som fulgte med basismaskinen og passe på at du forstår alle styringer og driftsinstrukser før du prøver å bruke dette utstyret. Manglende utførelse av sikkerhetsforskriftene kan medføre personskade, død eller skade på eiendom.

Les grundig alle sikkerhetsanvisningene i denne håndboken og de som står på utstyrets sikkerhetsskilt. Hold sikkerhetsskiltene i god stand. Skift ut manglende eller skadde sikkerhetsskilt.

LaBounty kan ikke forutse alle farlige situasjoner, og forholdsreglene i denne håndboken og på utstyret er ikke komplette. Hvis en prosedyre, fremgangsmåte, komponent eller et verktøy ikke er spesifikt anbefalt av LaBounty, må du bestemme om dette er trygt for deg og andre og om utstyret vil bli skadet eller gjort usikkert på grunn av iverksettelsen.

Grunnreglene er oppsummert i dette avsnittet i håndboken. De er også anført gjennom hele håndboken sammen med ekstra spesifikke regler for sikkerhet og drift.

GENERELT

- Hvis redskapet ikke fungerer riktig, må du slå av maskinen, følge riktige prosedyrer for låsing og avmerking og foreta de adekvate reparasjonsprosedyrene.
- Fjern og bytt ut alle skadde eller slitte deler med deler som anbefales av LaBounty. Bruk av deler som ikke er godkjent av fabrikken, kan medføre skade eller unødvendig nedtid og kan oppheve garantien.
- Du må ALDRI bruke utstyret uten at de opprinnelige sikkerhetsanordningene er på plass.
- Du må IKKE behandle materiale med redskapet over operatørens førerhus. Dette vil medføre alvorlig personskade eller død fra fallende skrot.
- Du må IKKE prøve å behandle skjøre aksler og jernbaneskinner. Du må IKKE behandle noe materiale i en posisjon som kan slynge det mot operatøren, andre arbeidere, bygninger eller utstyr.
- Sørg for å få alle personer og alt utstyr bort fra inngrepsområdet og maskinens bevegelser. Du må ALDRI flytte last over personer eller utstyr. Når du viser hvordan redskapet fungerer, må du holde en trygg avstand på minst 75 fot (23 meter).
- Du må ALDRI komme nær elektriske ledninger med noen del av maskinen. Hold en klaring på minst 15 fot (5 meter).
- IKKE lukk redskapet på en struktur eller vend graveren i et forsøk på å trekke ned materiale.
- Bruk av dette verktøyet på bestemte materialer kan produsere støv som potensielt inneholder en rekke farlige stoffer, f.eks. asbest, silisiumoksid eller bly. Innånding av støv som inneholder disse eller andre farlige stoffer kan føre til alvorlige skader, kreftsykdom eller død. Beskytt deg selv og de som er rundt deg. Du må utforske og forstå materialene du behandler. Følg sikkerhetsprosedyrene og alle gjeldende nasjonale og lokale sikkerhetsbestemmelser for disse materialene. Om nødvendig, sørg for at materialene fjernes på en trygg måte av en kvalifisert person.
- Demontering av et stangkoblet redskap kan være farlig. Du må ALDRI fjerne en stang med mindre redskapet er på bakken og blokkert. Ellers risikerer du alvorlig personskade eller død. Metallspon eller -rester kan fyke ut når en koblingsstang slås. Bruk et messingdor når du slår stengene, og ha alltid på verneklær og riktig øyebeskyttelse. Stenger kan splintres hvis de føres inn eller ut med makt. Du må alltid holde andre personer på avstand når du fjerner

eller installerer stenger.
- Ikke bruk dette eller annet utstyr hvis du er påvirket av narkotikiske stoffer eller alkohol.
- Du må IKKE endre LaBounty-utstyr uten tillatelse fra fabrikken. Dette utstyret er beregnet på å utføre en spesifikk oppgave, og endringer kan medføre personskader.
- Du må ALLTID senke bommen til bakken før du forlater førerhuset. Hvis det er nødvendig å gripe inn på et redskap opp fra bakken, må du feste maskinen og redskapet på trygg måte. IKKE støtt maskinen på betongplater, hule teglplater eller støtter som kan smuldre under kontinuerlig last. Du må IKKE stole på en sylinder for å holde redskapet i lufta. Hvis en styring flyttes eller hydraulisk trykk avlastes på annen måte, kan redskapet falle. IKKE stå og jobb under en maskin som støttes bare av én jekk.
- IKKE sveis på et strukturelement med mindre du har spesifikk tillatelse til dette fra LaBounty. Ikke-autorisert sveising kan føre til strukturfeil og personskade, og medfører at garantien oppheves.
- Styr unna potensielle klemmepunkter, inkludert den mobile øvre kjeven, sylinderkoblinger, grabbledd og andre mobile deler.
- Før du bruker redskapet, må du lese og iverksatte alle sikkerhetsforskrifter i drifts- og vedlikeholdshåndboken. Hvis du ikke er fortrolig med en drifts- og vedlikeholdsprosedyre, må du sjekke instruksene før du går videre.
- Inspiser redskapet daglig. Ikke bruk et redskap som er dårlig vedlikeholdt eller skadet.
- Du må aldri bruke en maskin hvis det foreligger utrygge forhold. Fest et "Må ikke brukes"-skilt til maskinen.

BASISMASKIN

- Kontroller at førerhuset er utstyrt med riktige sikkerhetsanordninger for LaBounty-bruksmåter. Førerhuset MÅ utstyres med en godkjent førervernstruktur (FOPS) og førerhusbeskyttelse. FOPS må oppfylle kravene i SAE-standard J1356. Det trengs også et gjennomsiktig skjold som dekker førerhusets forside og som motstår knusing. Ta kontakt med basismaskinens utstyrsforhandler eller -produsent for mer informasjon om FOPS' og førerhusbeskyttelsens tilgjengelighet. Mangel på riktig FOPS og beskyttelser kan føre til personskade eller død.
- Unngå velting. Redskapet vil endre basismaskinens løftekapasiteter. Du må IKKE overbelaste graveren, ellers risikerer du alvorlige skader. Løftekapasitetene vil variere hvis basismaskinen ikke er på jevn grunn. Feil løfting kan medføre alvorlige skader eller skade på maskinen. Bruk den anbefalte gravermotvekten. Bruk korte slynger, og løft lasten bare så høyt det er nødvendig.
- DET ER STRENGT FORBUDT å la andre sitte på maskinen. Dette kan føre til alvorlige personskader, f.eks. ved slag fra gjenstander eller ved å bli kastet av maskinen. Personer som sitter på maskinen, kan også distrahere føreren og hindre sikten slik at maskinen brukes på en utrygg måte. Du må ALDRI bruke et redskap som arbeidsplattform eller en anordning for transport av personer.
- Sjekk bakkeforholdene før arbeid. Unngå ustabile og glatte områder, og plasser basismaskinen på fast, jevn grunn. Hvis jevn grunn ikke er mulig, må du plassere basismaskinen slik at redskapet brukes foran eller bak bæreren. Unngå arbeid på siden av basismaskinen.

HYDRAULIKK

- Ikke bruk maskinen i temperaturer under -10 °F (-23 °C).
- Hydraulisk olje blir varm under driften. Du må IKKE komme i kontakt med varm hydraulisk olje da dette kan føre til alvorlige brannsår. Bruk egnede verneklær og riktig sikkerhetsutstyr.
- Du må IKKE fingre med hydrauliske linjer eller komponenter under trykk. Væske under trykk som slipper ut, kan trenge inn i huden og føre til alvorlig skade. Hold hendene og kroppen unna nålehull og dyser som slipper ut væsker under høyt trykk. Bruk en kartong og søk etter lekkasjer. Hvis NOEN form for væske kommer inn i huden, må du søke øyeblikkelig legehjelp.

PERSONLIG VERNEUTSTYR

- Du må ALLTID bruke tettsittende klær og sikkerhetsutstyr som passer til jobben. Sikkerhetsutstyret må alltid brukes når redskapet inspiseres, brukes eller vedlikeholdes. Sikkerhetsutstyret omfatter øyevern, hjelm, sko med ståltå, hansker, ørevern og åndedrettsvern.

KLISTREMERKER

Klebemerke for trykkavlastning
512572
FIGUR 1

Klebemerke for førerhussikkerhet
503647
FIGUR 6

Klebemerke for sylinderavluftning
512554
FIGUR 7

Klebemerke for InSite
516648
FIGUR 8

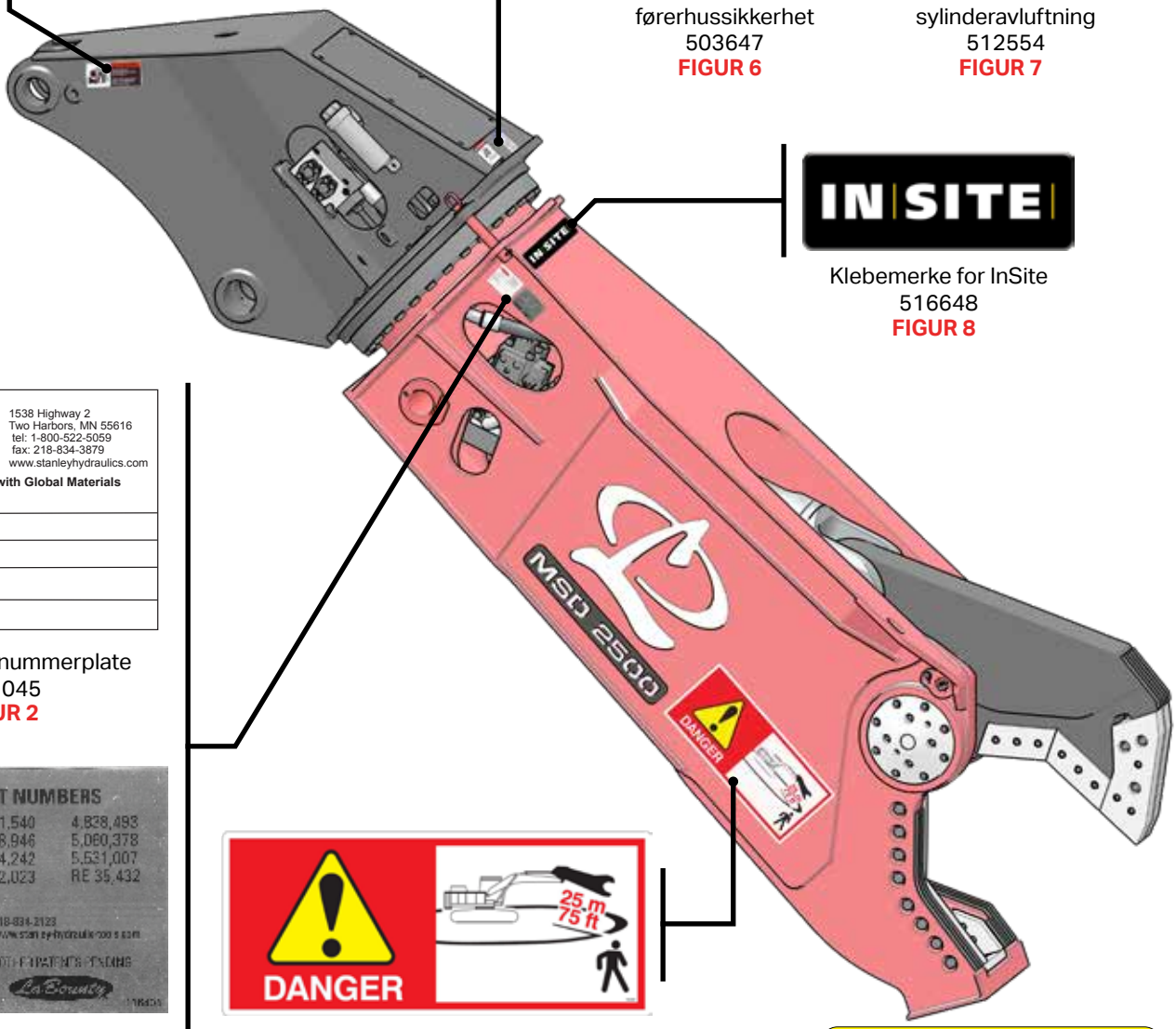

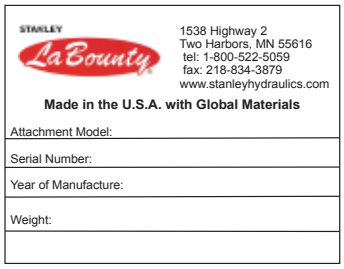

Modell/serienummerplate
511045
FIGUR 2

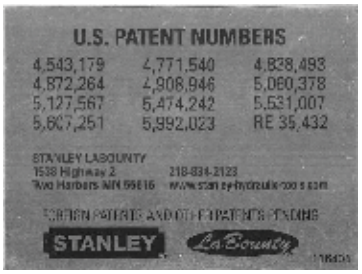

Patentplate
116404
FIGUR 3

Klebemerke for trygg avstand for sikt
116389 (13" x 30")
503706 (6" x 13")
FIGUR 4

Klebemerke for smøring
116338
(På hver nippel)
FIGUR 5

NØKKELBEGREPER

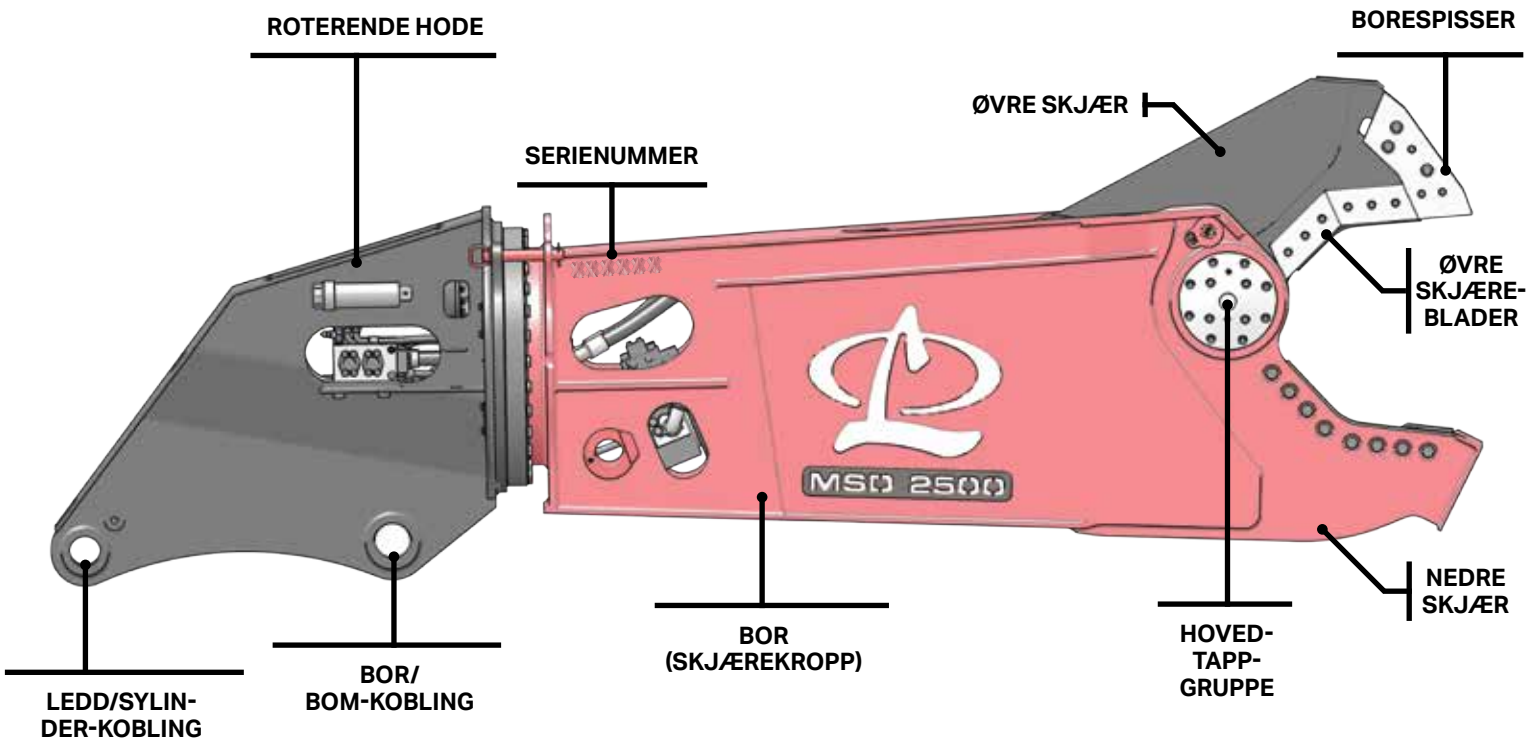

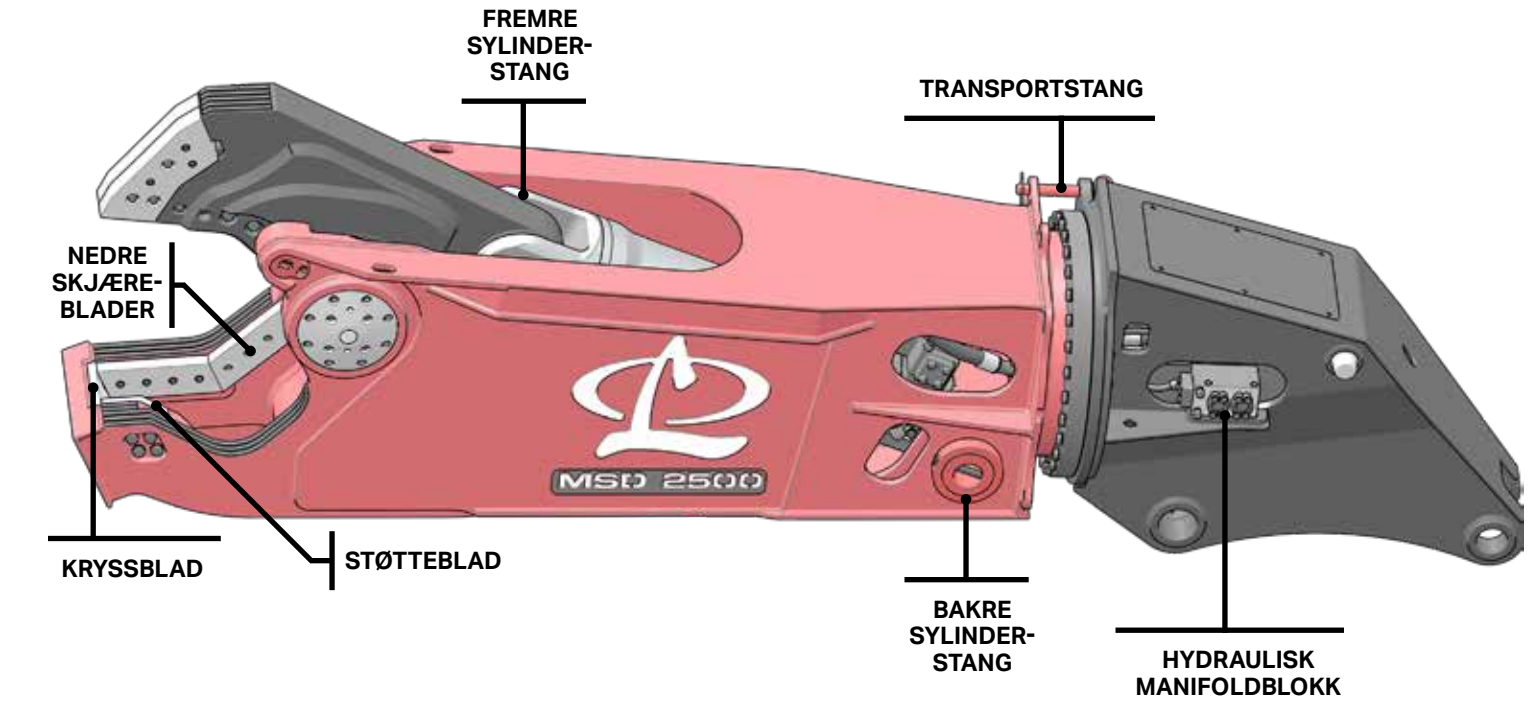

INSTALLASJON

1. Velg flat, hard grunn (f.eks. betonggulv).
2. Sett skjæret på bakken slik at bomtappen vender opp. Bruk oppklossing til å holde skjæret stabilt og rett.
3. Fjern grabbredskapet. Følg produsentens anbefalte prosedyre

Merk: Plugg de hydrauliske slangene og linjene for å unngå kontaminering.

INSTALLASJON AV ANDRE ELEMENT

Merk: Montasje av andre element er når skjæret erstatter gravstikken.

1. Fjern gravstikken. Følg produsentens anbefalte prosedyre.
2. Sett graveren i stilling. Pass på å få bommen i flukt med skjærbomkoblingen på montasjebraketten.

Merk: Det kan bli nødvendig å løfte baksiden av skjæret med en heveanordning eller gaffeltruck slik at bommen kobles til braketten.

3. Koble graverbommen til bomkoblingen (se Figur 9).
4. Få alt personale på avstand og be graveroperatøren om å løfte skjæret langsomt så det blir nok klaring til å koble graversylinderen til sylinderkoblingen.
5. Trekk ut armsylinderstangen, og koble sylinderkoblingen til ved hjelp av sylinderkoblingsstangen.
6. Hvis du har et roterende skjær, fjerner du transportstangen og plasserer den i dens lagringsposisjon (se Figur 12).

INSTALLASJON AV TREDJE ELEMENT

Merk: Montasje av tredje element er når skjæret erstatter grabben.

1. Sett graveren i stilling. Pass på å få stikkespissen i flukt med stikkekoblingen på montasjebraketten.

Merk: Det kan bli nødvendig å løfte baksiden av skjæret med en heveanordning eller gaffeltruck slik at stikken kobles til braketten.

2. Koble graverstikken til stikkekoblingen.
3. Fold varsomt ut grabbsylinderen for å flytte grabbleddet. Plasser leddet inn i montasjekoblingen for grabbledd.
4. Koble leddkoblingen til skjærbraketten.
5. Fjern transportstangen og plasser den i dens lagringsposisjon (se Figur 12).

IKKE-ROTERENDE INSTALLASJON

Vær varsom når du laster av skjæret. Plasser skjæret på sikker, stabil oppklossing. Kontroller at oppklossingen hindrer den øvre kjeven i å bevege seg på noen måte eller berøre bakken.

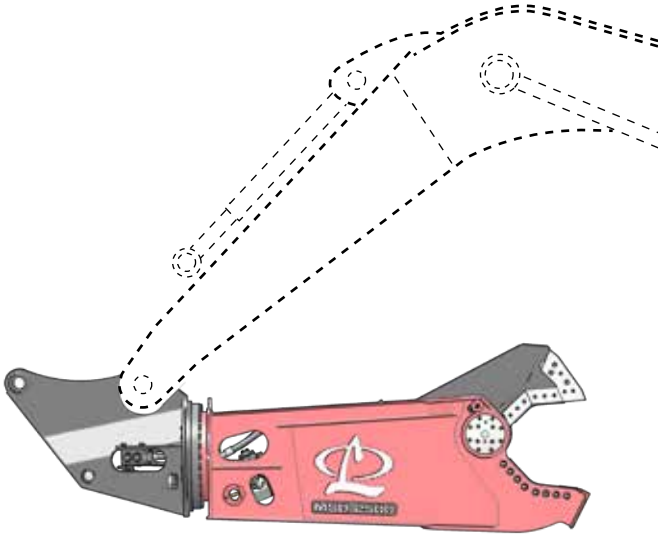

Installasjon av andre element
FIGUR 9

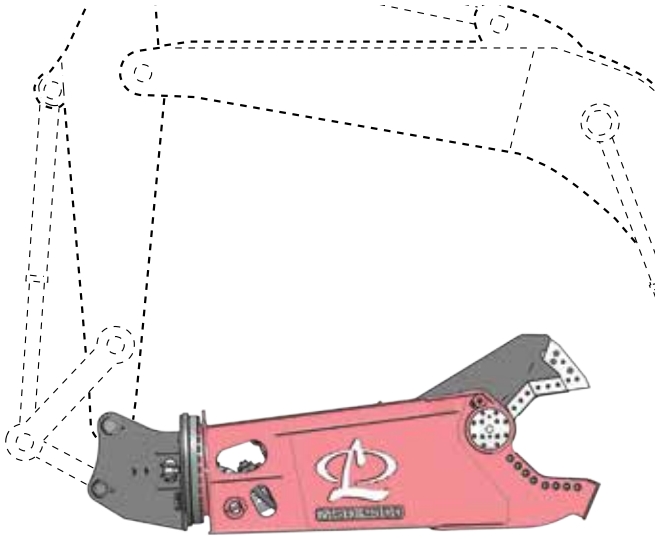

Installasjon av tredje element
FIGUR 10

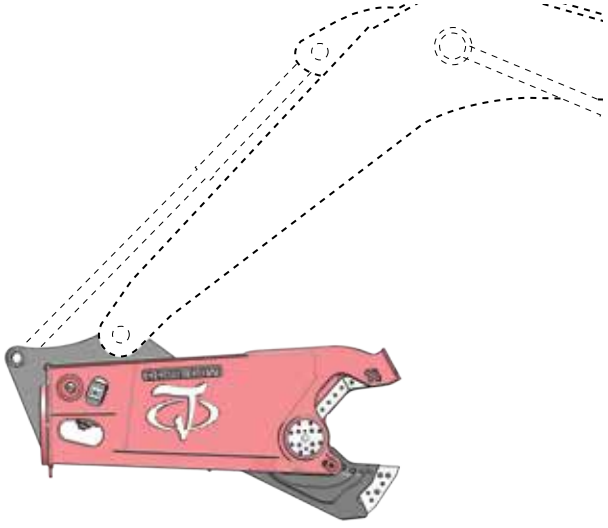

Ikke-roterende installasjon
FIGUR 11

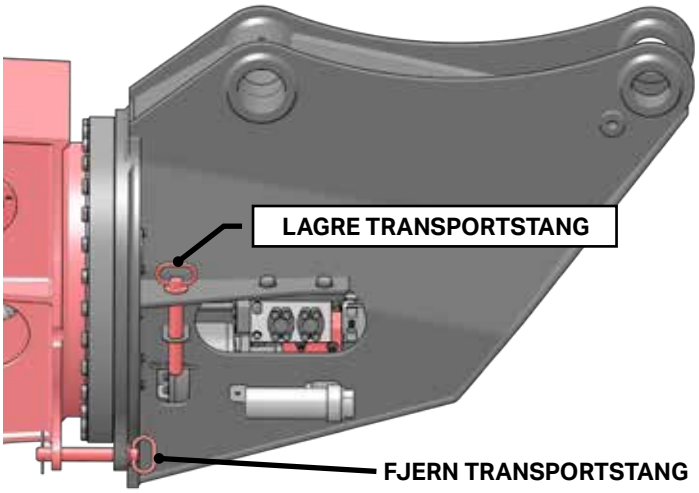

Lagret transportstang
FIGUR 12

HYDRAULISK INSTALLASJON

Merk: Se "Hydrauliske skjemaer" på side 50.

⚠ ADVARSEL

Du må IKKE koble til hydrauliske linjer under trykk. Væske under trykk som slipper ut, kan trenge inn i huden og føre til alvorlig skade.

Krav til hydraulisk krets

Merk: De angitte verdiene er standardverdier. For egentilpassede redskaper, se delhåndboken.

Modell	Kjeftsykluskrets (maks.)	Rotasjonskrets (maks.)	Tilkobling
MSD 1000	80 GPM (300 LPM) 4000-5500 PSI (275-380 bar)	3-4 GPM (11-19 LPM)* 2000-2500 PSI (138-172 bar)	Sylinder: 1 tomme kode 62 Rotasjon: -8 FFORX
MSD 1500	110 GPM (410 LPM) 4000-5500 PSI (275-380 bar)		Sylinder:1 tomme kode 62 Rotasjon: -8 FFORX
MSD 2000	130 GPM (490 LPM) 4000-5500 PSI (275-380 bar)	5-7 GPM (19-30 LPM)* 2000-2500 PSI (138-172 bar)	Sylinder: 1,25 tomme kode 62 Rotasjon: -8 FFORX
MSD 2250	135 GPM (511 LPM) 4000-5500 PSI (275-380 bar)	8-10 GPM (30-42 LPM)* 2000-2500 PSI (138-172 bar)	Sylinder: 1,25 tomme kode 62 Rotasjon: -8 FFORX
MSD 2500	140 GPM (530 LPM) 4000-5500 PSI (275-380 bar)	8-11 GPM (30-45 LPM)* 2000-2500 PSI (138-172 bar)	Sylinder: 1,25 tomme kode 62 Rotasjon: -8 FFORX
MSD 3000	150 GPM (560 LPM) 4000-5500 PSI (275-380 bar)	8-11 GPM (30-45 LPM)* 2000-2500 PSI (138-172 bar)	Sylinder: 1,25 tomme kode 62 Rotasjon: -8 FFORX
MSD 4000	180 GPM (680 LPM) 4000-5500 PSI (275-380 bar)		Sylinder: 1,25 tomme kode 62 Rotasjon: -8 FFORX
MSD 4500	200 GPM (750 LPM) 4000-5500 PSI (275-380 bar)		Sylinder: 1,5 tomme kode 62 Rotasjon: -8 FFORX

*Spesifikasjonene av rotasjonsflyt er et overslag. Juster din spesifikke flyt slik at skjæret roterer med 3-6 RPM. Rotasjon raskere enn 3-6 RPM kan føre til skade på rotasjonskomponentene.

1. Koble den hydrauliske slangen til koblingene på hver side av hodet.

Merk: Hver port på hodet er merket slik at brukerne lett kan identifisere sylinder, rotasjon og lekkasjevæskeporter.

2. For rotasjonsmodeller, etter installasjon av de hydrauliske kretsene på basismaskinen, må du installere hydrauliske linjer opp langs bommen.
   - To matelinjer med 1/2" (13 mm) diameter
   - En lekkasjelinje med 1/2" (13 mm) diameter

3. Installer startlinjer fra hver av disse linjene til skjærets støttevegg eller manifoldfester. Se delhåndboken.

4. Trekk til alle hydrauliske fester til verdiene angitt i “Inspiser / trekk til bolter til moment” på side 25.

⚠ ADVARSEL

Ikke bruk hendene til å sjekke om det finnes hydrauliske lekkasjer. Hydraulisk olje kan sprøyte inn i huden. Søk øyeblikkelig legehjelp ved innsprøytingsskade.

5. Se etter hydraulisk oljelekkasje eller konflikter mellom hydrauliske slanger.

Merk: Den hydrauliske kretsen må avlastes før du tar skjæret i bruk (se “Tømme skjærets hydrauliske krets” på side 18).

INSITE™ ELEKTRISK INSTALLASJON

MSD Legend-skjærene er utstyrt med InSite. InSite henter informasjon fra skjæret for å angi måling av ytelse med sikte på å bidra til økt produktivitet og lavere nedtid. InSite krever DC-strøm fra graveren.

Før strømkabelen opp graverbommen

⚠ ADVARSEL

Fare for elektrisk sjokk. Utfør lås av/merk av-prosedyrer på alle elektriske energikilder, sjekk at all elektrisk strøm er slått av og at hovedbatteriets utkoblingsbryter er i åpen posisjon. Dette kan medføre personskade eller skade på utstyret.

InSite krever +12 VDC eller +24 VDC fra graveren. Strømforsyningskabelen vil bli matet til graveren og kobles til hovedbatteriets utkoblingsbryter (eller graverens sikringspanel dersom dette foretrekkes) og til tenningsbryteren med nøkkel.

6. Koble den korte armerte startkabelen til strømkabelkontakten på InSite-kontrollboksen.

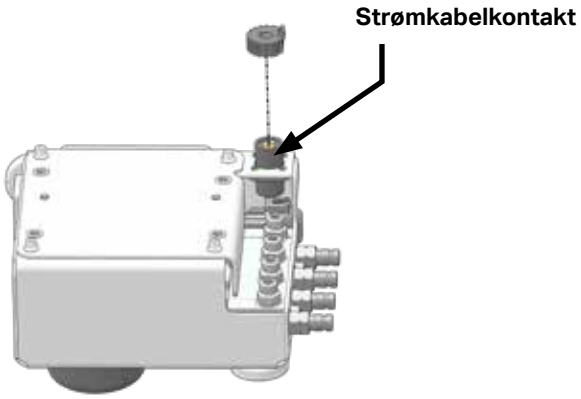

7. Koble den lange InSirte-strømforsyningskabelen til startkabelen.
8. Bruk kabelstripsene som fulgte med og før InSite-strømkabelen opp langs graverbommen og til graveren. Fest kabelen minst annenhver fot (610 mm).
9. Pass på at strømkabelen ikke kan berøre eller gni mot gjenstander som kan skade den.
10. Enden av strømforsyningskabelen avsluttes med 3 bare ledninger.

KOBLE TIL GRAVERENS DC-STRØM

11. Koble til en 5A-sikringsdholder til den hvite ledningen til strømforsyningskabelen.
12. Koble en lengde 18 AWG-ledning fra klemmen på den motsatte enden av 5A-sikringsholderen til plussklemmen på graverens bryter for utkobling av hovedbatteriet.
13. Koble den grønne ledningen til chassisjording.

KOBLE TIL GRAVERENS TENNINGSBRYTER

Merk: InSite-strøm er elektrisk koblet til graverens tenningsbryter. Dette betyr ikke at du trenger å koble direkte til tenningsbryteren. Du kan utføre denne koblingen til enhver klemme som er elektrisk koblet til tenningsbryteren, så lenge som InSite-strømmen er AV når tenningsnøkkelen er fjernet.

14. Koble en 5A skringsholder til den svarte ledningen.
15. Koble en lengde 18 AWG-ledning fra klemmen på den motsatte enden av 5A-sikringsholderen til graverens tenningsbryter.

Bekreft at InSite kommuniserer

InSite har to lamper som vi kan bruke til å bekrefte at enheten fungerer riktig.

Lampe	Betydning
Vedvarende grønt	InSite får strøm og er tilkoblet via celle.
Blinkende grønt	InSite får strøm, men søker en celletilkobling.
Intet lys	InSite får ikke strøm. Kontroller de elektriske koblingene.

KOBLINGSDIAGRAM FOR INSITE-STRØMKABEL

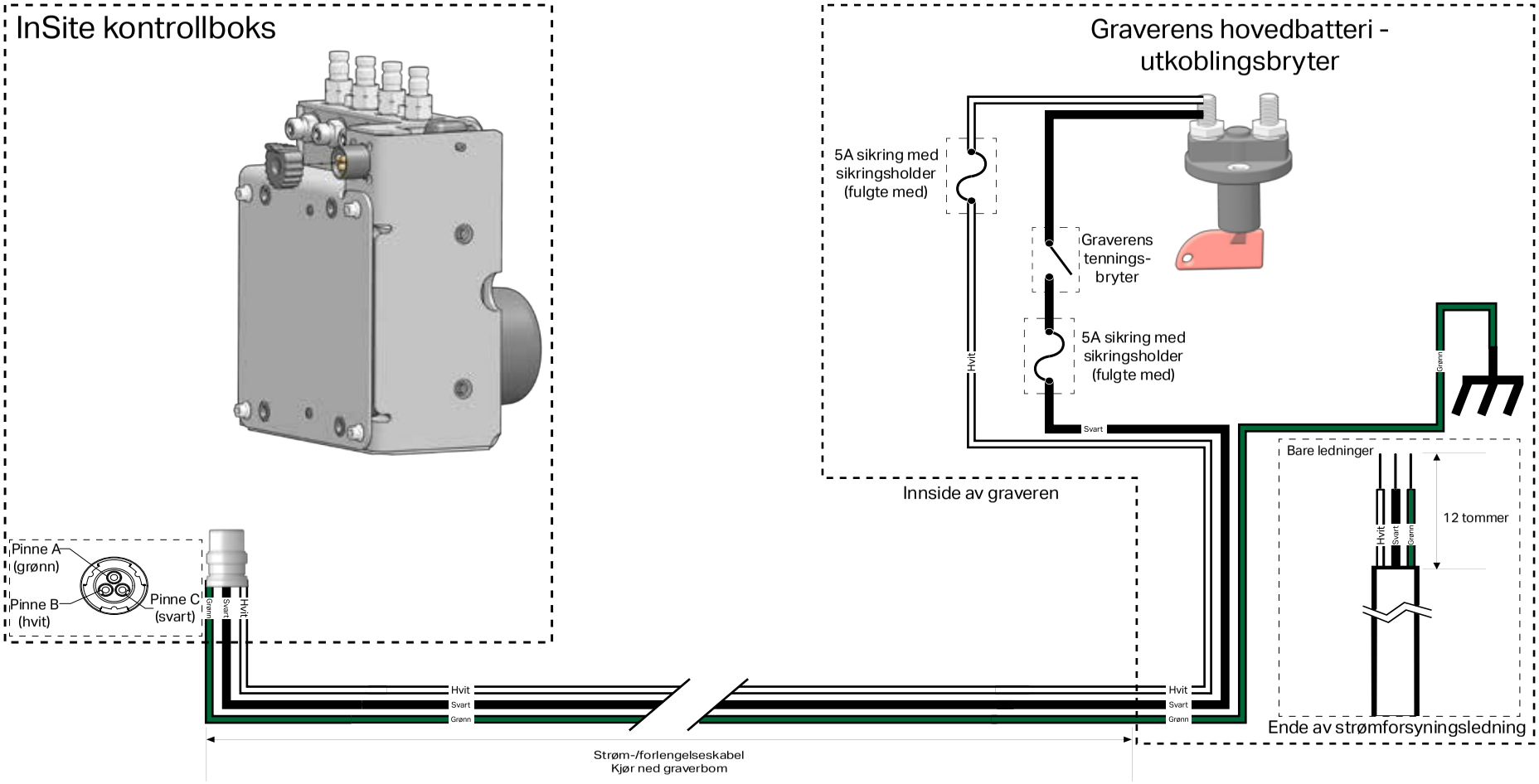

LAST NED OG INSTALLER INSITE-MOBILAPPLIKASJONEN

InSite sender data om LaBounty-skjærene som er utstyrt med InSite, til en smarttelefon eller mobil enhet.

1. Få tilgang til appbutikken for din iPhone, iPad- eller Android-enhet. Søk etter "InSiteProCall".
2. Installer InSite-applikasjonen.
3. Åpne applikasjonen, og registrer en ny InSite-konto hvis du ikke allerede har en.
4. Logg på og aksepter sluttbrukerlisensavtalen.
5. Ta kontakt med InSite service på (218) 834-6840 for å oppnå koden for din utstyrsgruppe. Gruppekoden gjør det mulig å få tilgang til dine data.

Merk: InSite-applikasjonen trengs for å avslutte installasjonen og få tilgang til skjærdataene.

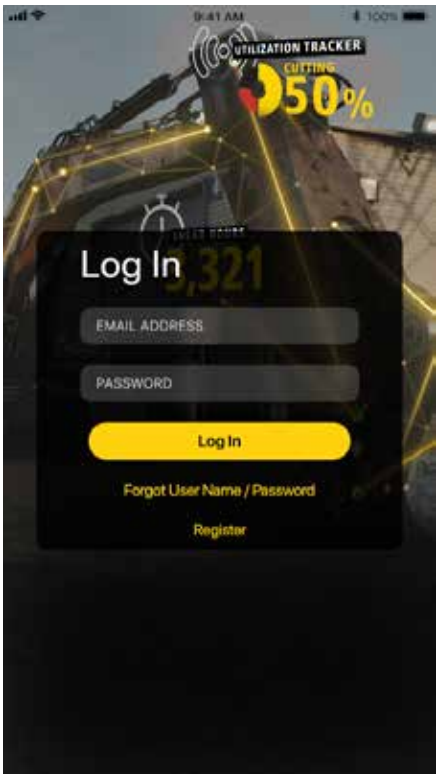

FJERN SKJÆRET FRA GRAVEREN

1. Plasser skjæret på bakken under graverbommen så langt som borsylinderen trekkes ut.

Merk: Bruk oppklossing for å støtte borsylinderen fra graverbommen.

ADVARSEL

Demontering av et stangkoblet redskap kan være farlig. Du må aldri fjerne stenger med mindre redskapet er på bakken og oppklosset. Dette kan føre til alvorlig personskade.

2. Sett transportstangen inn mellom rotasjonshodet og skjæret.
3. Fjern borsylinderstangen fra skjærets monteringsbrakett.
4. Trekk borsylinderen helt inn.
5. Kjør med skjærkjeven lukket.
6. Slå av graveren, og slipp ut alt trykk som måtte sitte igjen i det hydrauliske systemet. Lås og merk av den hydrauliske strømkilden.

⚠ ADVARSEL

Innestengt hydraulisk trykk kan være igjen etter at basismaskinen er slått av. Det må utvises ekstrem varsomhet når du fjerner de hydrauliske slangene eller linjene. Ellers risikerer du alvorlig personskade eller død.

7. Koble fra de hydrauliske festene. Plugg festene, slangene og linjene for å unngå kontaminering fra hydraulisk olje.
8. Pass på at skjæret er riktig oppklosset og kan motta hele sin vekt.
9. Fjern bomstangen fra skjæret.

LAGRE SKJÆRET

1. Smør skjæret som forklart i "Smøring av skjæret" på side 23.
2. Trekk skjærsylinderen helt inn.
3. Blokker skjæret opp fra bakken med treklosser. Kontroller at skjæret er stabilt og ikke kan bevege seg.
4. Plugg alle åpne hydrauliske porter.

Merk: Under lagring, smør dreieskivelageret hver 6. måned. Se "Smøring av skjæret" på side 23.

DRIFT

FØR DU STARTER

Vær fortrolig med sikkerhetsprogrammet

- Du må ha lest og forstått denne håndboken og basismaskinens håndbok.
- Du må kjenne til arbeidsgiverens sikkerhetsregler. Ta kontakt med din arbeidsleder for instrukser og sikkerhetsutstyr.
- Informer deg om trafikkreglene på arbeidsstedet. Informer deg om håndsignalene som brukes som jobben og om hvem som er ansvarlig for signalisering. Du må bare ta signaler fra **ÉN** person.
- Bruk personlig verneutstyr hele tiden. Dette inkluderer øyevern, hjelm, sko med ståltå, lærhansker og ørevern som oppfyller standardene ANSI Z87.1 (øye- og ansiktsvern), ANSI Z89.1 (hodebeskyttelse), ANSI Z41.1 (fotbeskyttelse) og ANSI S12.6 (S3.19) (ørevern).

Bruk øyevern

Bruk ørevern

Bruk maske

Bli fortrolig med utstyret

- Bli kjent med og test funksjonsmåten til alle kontrollene. Hvis du finner funksjonsfeil, må du stenge av maskinen og innrapportere den med sikte på reparasjon.
- Gjør deg fortrolig med sikkerhetsanordninger, indikatorer, varselsanordninger og varsomhetsregler. De vil gi deg beskjed om forhold som er farlige.
- Gjør deg kjent med klaringene i arbeidsområdet.

Daglige sikkerhetskontroller

- Kontroller at alle klebemerker er installert og leselige. Ta kontakt med LaBounty dersom det trengs utskiftninger.
- Før en **DAGLIG** sikkerhetsdialog med alle arbeidere. Informer dem om unormale arbeidsoperasjoner som er planlagt. Minn dem om hva som er trygg arbeidsdistanse.
- Rydd området. Du må **ALLTID** se opp for andre. Personer utgjør er en alvorlig sikkerhetsfare i alle arbeidsområder. Før du starter arbeidet må du gå rundt maskinen og sjekke at ingen arbeidere er ved siden av, under eller oppå maskinen. Gi beskjed til arbeidere i nærheten om at du starter opp. Du må **IKKE** starte opp før de er utenfor fare. Gå gjennom en jobbsikkerhetsanalyse (JSA) med alt personale i umiddelbar nærhet av arbeidet som skal utføres.
- Sjekk plassering av kabler, gass- og vannledninger før du starter. Kontroller at anleggsstedets grunnvoll er sterk nok til å tåle maskinen. Når du jobber i nærheten av en fordypning, må du plassere maskinen med propellmotorene på baksiden.
- Hold tilskuere på avstand, særlig før du flytter bommen, svinger den øvre strukturen eller kjører. Du må **ALLTID** være oppmerksomme på tilskuere i eller nær driftsområdet.

SIKKERHETSANORDNINGER

- Setebelter
- Sikkerhetsklebemerker
- Flagg og signalbluss
- Skilt og andre avmerkinger
- Vern mot fallende gjenstander (FOPS) og førerhusbeskyttelser
- Tak
- Skjermer og beskyttelser
- Barrikader
- Varsellys
- Visuelle eller hørbare varselsanordninger

Generelle regler for trygg drift

⚠ FARE

- Sørg for å få alle personer og alt utstyr bort fra inngrepsområdet og maskinens bevegelser. Du må ALDRI flytte last over personer eller utstyr. Når du viser hvordan redskapet fungerer, må du holde en trygg avstand på minst 75 fot (23 meter).
- Hold en avstand på minst 15 fot (5 meter) mellom redskapet og eventuelle strømledninger i nærheten.

⚠ ADVARSEL

- **VÆR OPPMERKSOM PÅ** kapasiteten til graveren og dens redskaper. **DU MÅ IKKE** overbelaste, ellers risikerer du alvorlige skader. Redskapet kan ha endret maskinens løftekapasiteter.
- **DU MÅ ALDRI** gå fra redskapet når det er hevet eller kjøre det over personer, biler med passasjerer eller bygninger.
- **DU MÅ ALLTID** senke redskapet ned på bakken og slå av basismaskinen når du lar maskinen være uten tilsyn.
- **IKKE** lukk kjevene på en struktur eller vend graveren i et forsøk på å trekke ned materiale. Dette er farlig og vil skade graveren og redskapet.

⚠ OBS

- Dette redskapet er beregnet på å behandle materialer. **DET MÅ IKKE BRUKES** til ikke-tiltenkte formål.
- **DU MÅ IKKE** kontinuerlig behandle for stort materiale ved å tvinge det inn i kjeven. Dette vil forkorte redskapets levetid.
- Hvis redskapet kjører seg fast, må du redusere mengden av materiale som behandles samtidig. Overbelastning kan føre til overheting eller skade på det hydrauliske systemet.
- Sylinderen må kjøres komplett under behandling. Komplett kjøring vil gjøre at den hydrauliske væsken sirkulerer og hindre overheting.
- Ved arbeid i lukkede rom må du holde øye med eksponerte deler for å unngå skade.

- Unngå at bommen eller kjevene kolliderer med andre elementer, særlig når du arbeider med begrenset sikt eller inne i bygninger. Du må være oppmerksom på redskapets høyde og rekkevidde under drift, transport og når du svinger graveren. Se opp for hindringer i høyden.
- **DU MÅ IKKE** endre forhåndsinnstilt hydraulikk fra fabrikken. Dette kan oppheve garantien.
- **DU MÅ IKKE** bruke redskapet som trykkbor eller rivingskule.
- **IKKE BRUK** et redskap som er dårlig vedlikeholdt eller skadet.
- Redskapet er ingen bulldoser. **DU MÅ IKKE** plassere redskapet på bakken og kjøre forover.
- Løfteører skal brukes ved transport og installasjon, Ikke bruk dem i bruksmåter med kabeloppheng.

TEKNISKE SPESIFIKASJONER

Modell	Min. gravervekt 2. element	Min. gravervekt 3. element	Redskapsvekt	Kjeftåpning	Kjeftdybde	Rekkevidde
MSD 1500	26 000 pund 12 tonn	55 000 pund 25 tonn	7 000 pund 3 200 kg	21 tommer 540 mm	25 tommer 640 mm	6,8 fot 2,1 m
MSD 1500R	40 000 pund 18 tonn	66 000 pund 30 tonn	7 440 pund 3 400 kg	21 tommer 540 mm	25 tommer 640 mm	10 fot 3,1 m
MSD 2000	42 000 pund 19 tonn	70 000 pund 32 tonn	9 000 pund 4 100 kg	28 tommer 710 mm	29 tommer 740 mm	8 fot 2,4 m
MSD 2000R	48 000 pund 22 tonn	88 000 pund 40 tonn	11 000 pund 5 000 kg	28 tommer 710 mm	29 tommer 740 mm	10,8 fot 3,3 m
MSD 2250	44 000 pund 20 tonn	88 000 pund 40 tonn	10 600 pund 4 800 kg	30 tommer 760 mm	30 tommer 760 mm	8,6 fot 2,6 m
MSD2250R	53 000 pund 24 tonn	99 000 pund 45 tonn	12 700 pund 5 750 kg	30 tommer 760 mm	30 tommer 760 mm	11,7 fot 3,6 m
MSD 2500	51 000 pund 23 tonn	88 000 pund 40 tonn	11 900 pund 5 400 kg	31 tommer 790 mm	33 tommer 840 mm	8,7 fot 2,7 m
MSD 2500R	66 000 pund 30 tonn	110 000 pund 50 tonn	14 800 pund 6 700 kg	31 tommer 790 mm	33 tommer 840 mm	12,7 fot 3,9 m
MSD 3000	66 000 pund 30 tonn	143 000 pund 65 tonn	14 200 pund 6 400 kg	34 tommer 860 mm	37 tommer 940 mm	10 fot 3 m
MSD 3000R	88 000 pund 40 tonn	154 000 pund 70 tonn	17 100 pund 7 700 kg	34 tommer 860 mm	37 tommer 940 mm	13,1 fot 4 m
MSD 4000	77 000 pund 35 tonn	143 000 pund 65 tonn	17 100 pund 7 800 kg	38 tommer 970 mm	43 tommer 1 090 mm	11,5 fot 3,5 m
MSD 4000R	99 000 pund 45 tonn	176 000 pund 80 tonn	19 800 pund 9 000 kg	38 tommer 970 mm	43 tommer 1 090 mm	14,8 fot 4,5 m
MSD 4500	88 000 pund 40 tonn	165 000 pund 75 tonn	18 700 pund 8 500 kg	39 tommer 990 mm	43 tommer 1090 mm	11 fot 3,4 m
MSD 4500R	110 000 pund 50 tonn	187 000 pund 85 tonn	21 300 pund 9 700 kg	39 tommer 990 mm	43 tommer 1090 mm	14,3 fot 4,3 m

BETJENINGER

⚠ ADVARSEL

Lær styringen av hver bevegelse til redskapet før du prøver å kjøre.

Betjening av andre element

Merk: Rotasjonen kontrolleres med en hjelpestyring. Ta kontakt med din forhandler for spesifikk informasjon om graveren.

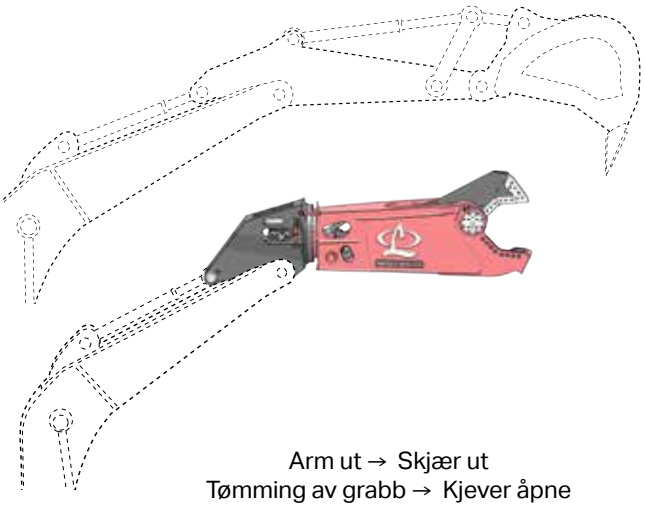

Arm ut → Skjær ut
Tømming av grabb → Kjever åpne
FIGUR 13

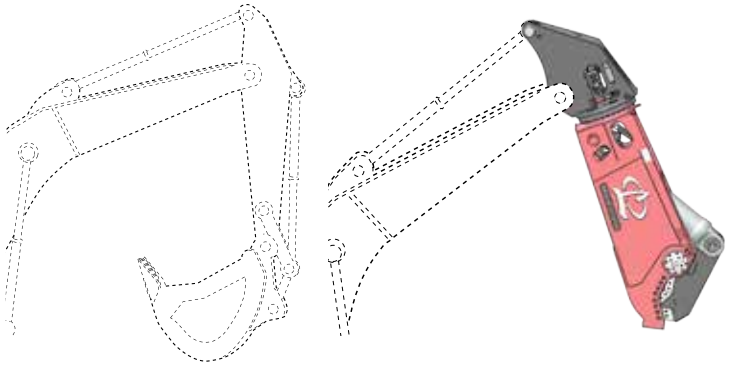

Arm inn → Skjær inn
Bøyning av grabb → Kjever lukket
FIGUR 14

Betjening av tredje element

Merk: Ved installasjon som et tredje element bruk graverens hjelpestyring til å åpne og lukke kjevene.

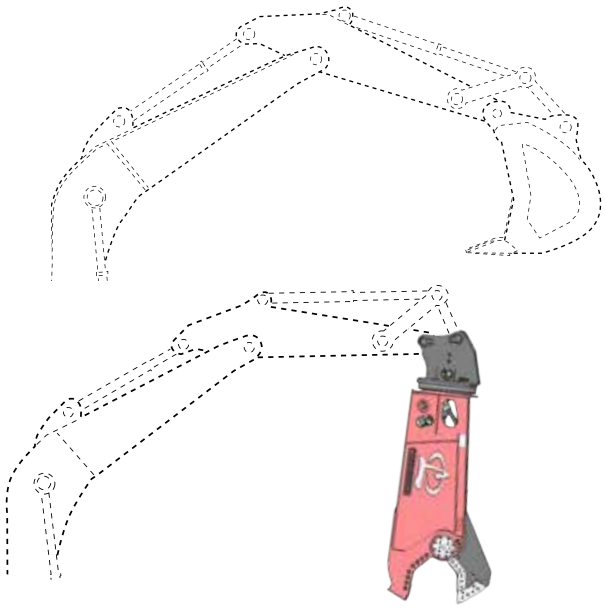

Bøyning av grabb → Skjær inn
FIGUR 15

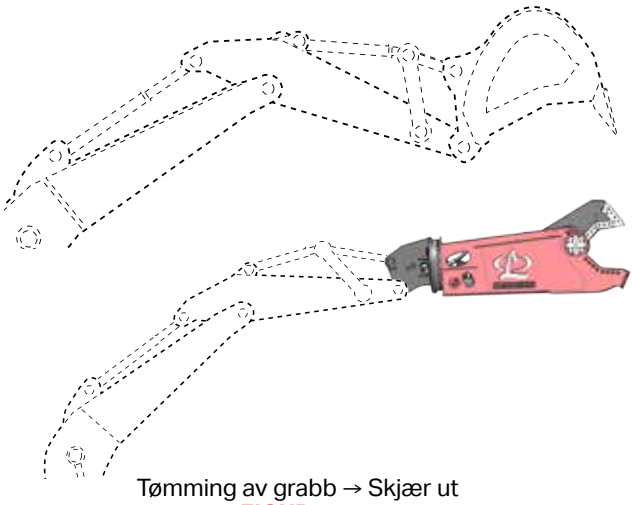

Tømming av grabb → Skjær ut
FIGUR 16

DRIFTSTIPS

- Styringsspakene må beveges på en gradvis, planlagt måte og ikke med støt- og rykkbevegelser. Støtvise bevegelser vil gi vanskelig kjøring i førerhuset, og gir inntrykk av manglende stabilitet.
- Unngå å håndtere langt, tungt materiale unna midtpunktet. For sterk vekt på én side kan tvinge redskapet til å rotere eller kjøre bakover. Bakoverkjøring legger økt belastning på rotasjonssystemet og kan, hvis det skjer kontinuerlig, føre til problemer med rotasjonsdelene. Rotatoren skal bare brukes til plassering.
- Ikke bruk graverens kraft eller vekt på endene av det øvre skjæret i et forsøk på å få løs skjæret eller skjære for stort materiale.
- Ved behandling av for stort materiale må du foreta delgrep for å starte brytingen og så rygge før du foretar neste delgrep. Dette vil gjøre det mulig for det brutte materiale å falle unna mellom grepene.
- Når du behandler stive elementer, må du bruke rotatoren til å sette kjevene i rett vinkel med skjæringen. Hvis kjevene ikke er rette, vil rotatoren dreie tilbake.

- Når du skjærer store stålelementer, f.eks. I-bjelker eller rør, bør du prøve å gjøre dette i to kutt og ikke i ett. Bor materialet omtrent halvveis gjennom med det første kuttet, og avslutt med det andre kuttet.
- Skjærkjevene er mest effektive i behandling av lette, tynnere materialer umiddelbart etter at du har utført vedlikehold av bladene. Når du behandler større materialer, er ikke bladenes tilstand så avgjørende. Se “Vedlikehold av blader” på side 26.
- Sorter skrot for å få optimal kapasitet på redskapet.
- Begynn med å behandle mindre materialer og arbeid deg oppover til større. Dette vil bidra til at du lærer deg maskinens begrensninger, og vil gjøre at maskinen varmes opp riktig.
- Du må være klar over at redskapet har grenser. Noen ganger kan det være nødvendig å redusere svært stort materiale med en annen fremgangsmåte før redskapet kan behandle det effektivt.
- Håndtering av bestemte materialer (aluminium, rustfritt stål, betong osv.) kan føre til at skjærets blader slites raskere og redusere bladenes levetid.
- Kutt materialet planmessig. Unngå å kjøre kjevene inn i en stabel med materiale og så kutte vilkårlig.
- Hold redskapet riktig vedlikeholdt. Kjever med for store bladavstander eller sløve tenner er mye mindre effektive og kan bli trukket ut av bladsetene. Mangel på vedlikehold kan føre til større problemer og potensiell oppstans.
- Du må bare bruke sylinderens kraft til å kutte materialet. Ikke prøv å bruke andre krefter på skjæret for å hjelpe til i materialbehandlingen.
- Rotasjonsfunksjonen skal bare brukes til plassering. Ikke bruk den til å bøye, bryte eller brekke.
- I ekstremt kaldt vær bør du skjære lettere materialer før du flytter over til tyngre. Ikke bruk skjæret i temperaturer under -10 °F (-23 °C).

TØMME SKJÆRETS HYDRAULISKE KRETS

Luften må tømmes ut av den hydrauliske kretsen før driften. Luften i systemet fører til kavitasjon, oksidering av olje og for sterk varme. Dette legger forholdene til rette for nedbrytning av hydraulisk olje, kontaminering, støy, treg drift, redusert levetid på komponentene og potensiell sylinderskade.

1. Begynn med skjæret i vertikal posisjon.
2. Sett graveren på tomgangshastighet.
3. Åpne kjevene langsomt til du hører en klar endring i graverens lyd som angir at sylinderen er full. Slipp styringene og slutt med å påføre fullt driftstrykk til sylinderen.
4. Lukk kjevene langsomt til sylinderstangen er utvidet ca. 1/4 slag.
5. Åpne kjevene for å trekke sylinderen helt tilbake.
6. Gjenta trinn 3 og 4. Utvid sylinderen et kvart slag mer hver gang, til du har nådd fullt slag.
7. Kjør langsomt bak- og forover, minst fem ganger, til fullt slag. Vær varsom så du ikke påfører fullt driftstrykk på sylinderen på det nåværende tidspunktet.
8. Kontroller basismaskinens hydrauliske væskenivå, og etterfyll om nødvendig.
9. Trekk graversylinderen langsomt ut og inn til den har nådd sine grenser. Kontroller at redskapet og graverbommen eller -boret ikke forstyrrer hverandre. Kontroller de hydrauliske linjene som kobler til redskapet. Pass på at de ikke gnir eller skades på noen måte. Ta kontakt med forhandler øyeblikkelig hvis det skjer slik forstyrrelse.

UTLUFTING MED INSITE

1. Fjern dekselet fra InSite-boksen.
2. Koble en avluftningsslange (delnr. 227831) til avluftningskoblingene med og mot urviseren på InSite-kontrollboksen. Vær oppmerksom på at skjæret kan forflytte seg noe ved tilkobling.

Merk: Hvis du har et ikke-roterende skjær, har du ikke avluftningskoblinger med og mot urviseren.

OBS

Du må ikke koble med- eller moturviserkoblingene til STANG- eller BOR-koblingene. Dette kan medføre skade på tetningene og uventede bevegelser.

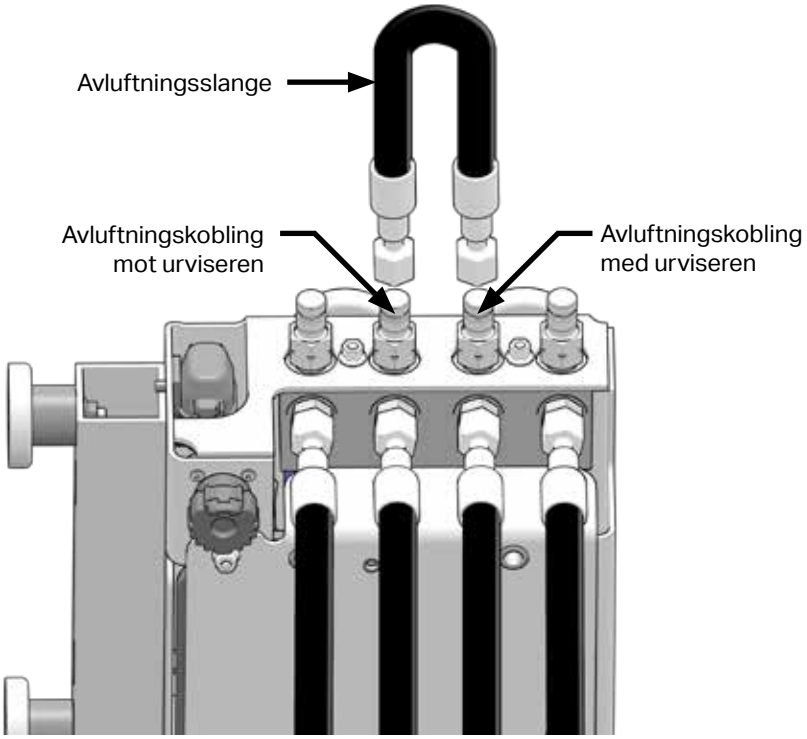

ADVARSEL

Sørg for å få alle personer og alt utstyr bort fra inngrepsområdet og maskinens bevegelser. Du må ALDRI flytte last over personer eller utstyr. Når du viser hvordan redskapet fungerer, må du holde en trygg avstand på minst 75 fot (23 meter).

3. Slå på graveren og foreta en hel rotasjon både med og mot urviseren.
4. Slå av graveren, og luft ut det hydrauliske trykket.
5. Koble avluftningsslangen fra avluftningskoblingene med og mot urviseren.

OBS

Du må ikke koble med- eller moturviserkoblingene til STANG- eller BOR-koblingene. Dette kan medføre skade på tetningene og uventede bevegelser.

6. Koble en avluftningsslange (delnr. 227831) til avluftningskoblingene STANG og BOR på InSite-kontrollboksen.

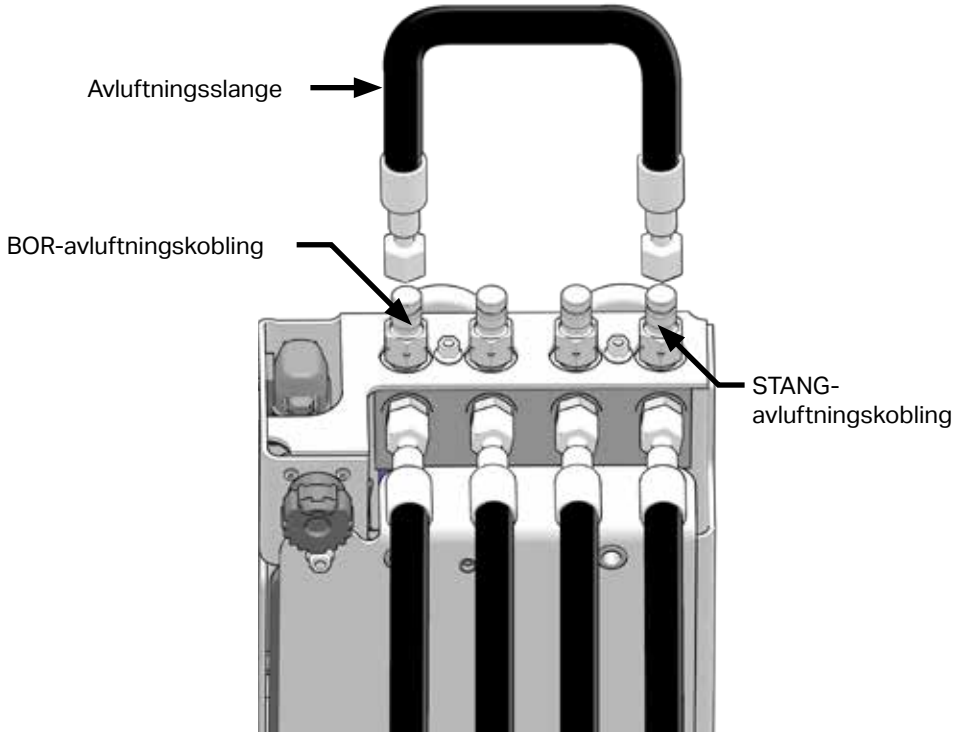

ADVARSEL

Sørg for å få alle personer og alt utstyr bort fra inngrepsområdet og maskinens bevegelser. Du må ALDRI flytte last over personer eller utstyr. Når du viser hvordan redskapet fungerer, må du holde en trygg avstand på minst 75 fot (23 meter).

7. Sett graveren i gang, og åpne skjærkjevene helt og lukk dem.
8. Slå av graveren, avlast det hydrauliske trykket og fjern avluftningsslangen fra -koblingene.

SE ETTER LEKKASJER

ADVARSEL

Hold hendene og kroppen unna nålehull og dyser som slipper ut væsker under trykk. Væske under trykk som slipper ut, kan trenge inn i huden og føre til alvorlig skade. Bruk en kartong og søk etter lekkasjer.

1. Bruk skjæret ved å starte med tomgang eller lav hydraulisk flyt.
2. Se etter lekkasjer på redskapet.
3. Sett den hydrauliske strømforsyningen på full driftsflyt og fullt trykk.
4. Se etter lekkasjer på redskapet.
5. Sjekk den hydrauliske oljetanken og fyll ut som angitt i graverhåndboken.

VEDLIKEHOLD

KONTROLLISTE FOR INSPEKSJON ETTER 8 TIMER

Inspiser alle sikkerhetsanordningene

_____Sikkerhetsklebemerker skal være på plass og være godt leselige (se "Klistremerker" på side 6)

_____Førerhusvern og -beskyttelsesanordninger skal være installert og i god stand.

_____Graverens varselsystemer fungerer.

Se etter skader

_____Se etter skade på redskapet, kjevene, slangene, linjene og festene.

_____Kontroller rotasjonskoblingene og se etter slitasje, lekkasjer eller feil (se "Hydraulisk inspeksjon" på side 23).

Smør alle punkter

_____Smør skjærets og dreieskivens lager dersom dette finnes (se "Smøring av skjæret" på side 23).

_____Skift oljen i planetgirkassen hvis montert (se "Smøring av planetgirkasse" på side 24).

Inspiser boltene og de hydrauliske festene

_____Inspiser og trekk til alle bolter og fester (se "Inspiser / trekk til bolter til moment" på side 25).

Inspiser koblingstapper og låseanordninger, og se etter skader og slitasje. Skift ut om nødvendig.

_____Arm/bom-kobling

_____Ledd/arm-kobling.

_____Fremre og bakre sylinderstang.

_____Stang for hovedtappgruppe.

Inspiser bladene

_____Inspiser alle bladavstander og vedlikehold bladene etter behov (se "Vedlikehold av blader" på side 26).

_____Trekk til alle bladbolter (se "Inspiser / trekk til bolter til moment" på side 25)

Inspisert av:_____Dato:_____

KONTROLLISTE FOR INSPEKSJON ETTER 80 TIMER

Oppbygging, hardsveising og bladrotasjon

_____Bygg opp kjever og hardsveis om nødvendig (se "Kjeveoppbygging og hardsveising" på side 39).

_____Sjekk slitasje på plater og stenger. Skift ut om nødvendig (se "Skifte ut sliteplater og -stenger" på side 42).

_____Inspiser glideskrue (se "Justering av glideskrue" på side 43).

_____Roter blader (se "Bladrotasjon" på side 32). Noter hvilken rotasjon du utførte.

_____ Første rotasjon _____ Andre rotasjon _____ Tredje rotasjon _____ Fjerde rotasjon

_____Inspiser sylinderavstanden (se "Kontroller sylinderavstanden" på side 43).

Inspisert av: _____ Dato:_____

KONTROLLISTE FOR INSPEKSJON ETTER 1500 TIMER

_____Skift ut rotasjonsbolter (se "Inspiser / trekk til bolter til moment" på side 25 for riktig boltstørrelse og -klasse)

Inspisert av: _____ Dato:_____

KONTROLLISTE FOR INSPEKSJON ETTER 2 000 TIMER

Skift ut valgte tetninger

_____Skift ut sylindertetninger.

_____Skift ut tetninger på svingleddmanifold, dersom disse finnes.

Inspisert av: _____ Dato:_____

OMTRENTELIG VEDLIKEHOLDSTIDER

Anslått tid (timer)	Serviceelement	Notater
4	Roter blader / sett inn shims mellom blader	
4	Påsveising / hardsveising	
12-14	Sylinderfjerning / ny sylindertetting / ny sylinderinstallasjon	Denne vedlikeholdsoperasjonen forutsetter en sylinderbenk grunnet de høye tiltrekkingsspesifikasjonene. Fjern sylinderen - 2 timer, ny sylindertetting - 10-14 timer, ny sylinderinstallasjon - 2 timer.
8-10	Skift ut / trekk til rotasjonsbolter	
5	Fjern / tett til svingledd på nytt	
1,5	Inspiser / juster glideskrue	Under utskiftning av blad, fjern, rengjør, påfør glidemiddel før ny installasjon Under bladrotasjon, juster som vist på Side 43 - 0,5 timers servicetid.

De faktiske servicetidene kan variere ut fra tilstand og vedlikeholdspraksiser.
LaBounty forbeholder seg rett til å forbedre, oppdatere eller endre produktenes spesifikasjoner, utseende eller funksjonelle attributter uten forvarsel.

HYDRAULISK INSPEKSJON

OBS

Bruk personlig verneutstyr hele tiden. Dette omfatter øyevern, hjelm, sko med ståltå, lærhansker og ørevern.

ADVARSEL

Innestengt hydraulisk trykk kan være igjen etter at basismaskinen er slått av. Det må utvises ekstrem varsomhet når du fjerner de hydrauliske slangene eller linjene. Ellers risikerer du alvorlig personskade eller død.

1. Plasser redskapet på flat, hard bakke.
2. Kontroller den hydrauliske oljetanken, og sjekk at den er fylt.
3. Inspiser alle hydrauliske slanger og linjer og se etter lekkasjer eller skader.

SMØRING AV SKJÆRET

Bruk premium-fett, nr. 2EP. Smøreniplene er angitt med gule "SMØR"-klebemerker. Hver smørenippel krever 0,3 oz (8 gram) fett hver 8. time. Dette er ca. 6 skudd fett fra en gjennomsnittlig fettpistol.

Merk: Følg alle smøreinstruksene fra OEM-produsenten da dette gjelder sylinder- og bor-/bomkoblingene.

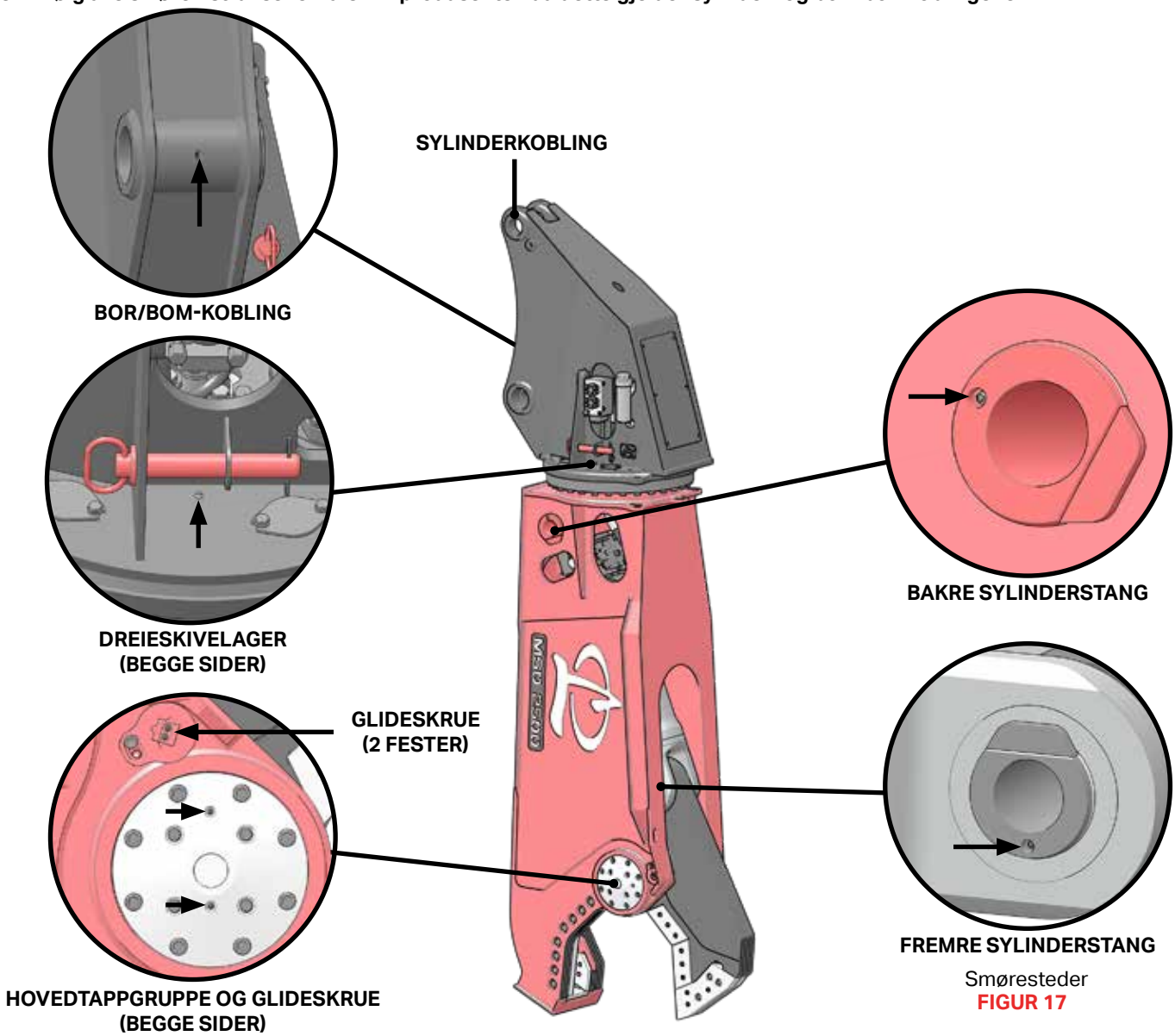

Smøresteder
FIGUR 17

SMØRING AV PLANETGIRKASSE

Enkelte modeller bruker en planetgirkasse for å rotere redskapet. Girkasseoljen må skiftes regelmessig, ut fra planen nedenfor.

Plan for skifte av olje i planetgirkasse			
FØRSTE 50 timer	250 timer / 6 måneder	500 timer / 1 år	1000 timer / 2 år
SAE 80W - 90	Inspiser olje og etterfyll om nødvendig med SAE 80W - 90	SAE 80W - 90	SAE 80W - 90

1. Kontroller at skjæret er på hard, flat grunn. Plasser det slik at oljen kan renne fra oljetømmingspluggen, og fest så skjæret for vedlikehold.
2. Fjern dekselplaten fra det roterende hodet.
3. Fjern oljepåfyllingspluggen.
4. Fjern oljetømmingspluggen. Tøm oljen i en beholder som er større enn 3 quarts.

Merk: Pluggene er magnetiske og vil ta opp metallavfallsrester. Kasser eventuelle avfallsrester.

5. Installer oljetømmingspluggen.
6. Fyll girkassen med olje, som angitt i LaBountys delhåndbok (fulgte med redskapet).
7. Installer oljepåfyllingspluggen.

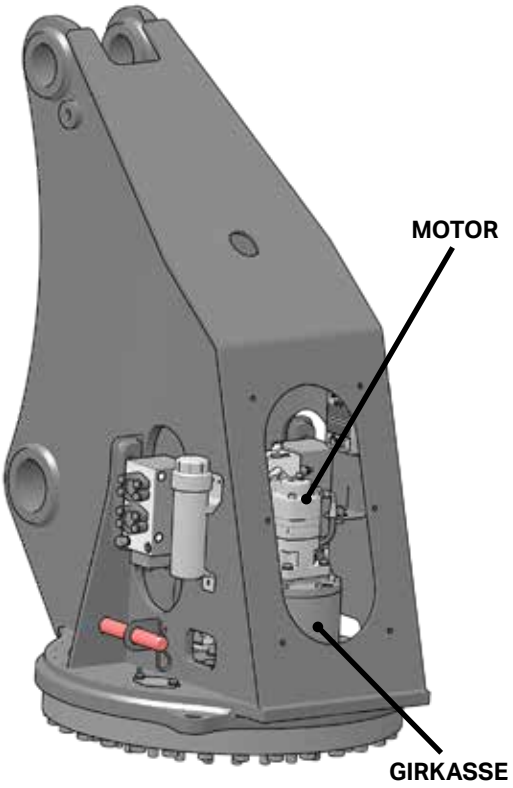

Plassering av planetgirkasse
FIGUR 18

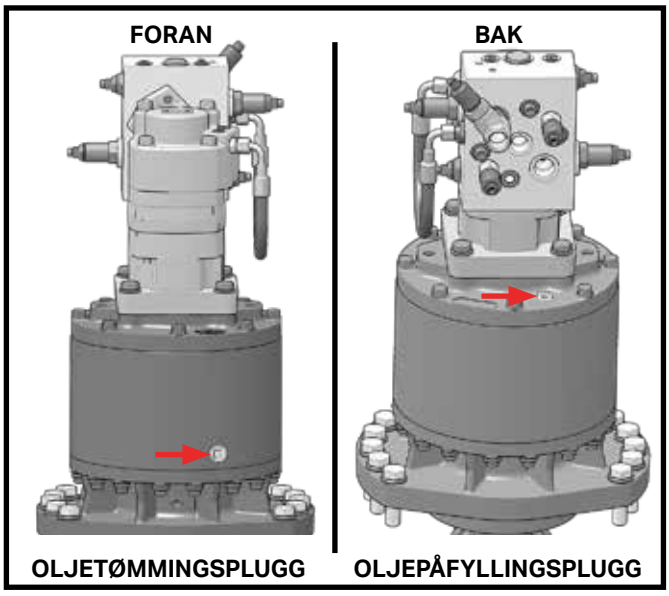

Girkassens tømmings- og påfyllingsplugger
FIGUR 19

INSPISER / TREKK TIL BOLTER TIL MOMENT

Se etter skade på alle bolter. Sjekk alle boltenes tiltrekkingsmoment og skift ut en bolt som er skadet eller er blitt trukket til moment flere ganger. Skift ut rotasjonsbolter etter 1500 timer / 2 år. Bruk alltid utskiftningsbolter av samme størrelse og klasse som den som er skiftet ut. Med mindre det motsatte er angitt, må du bruke sekskanthodeskruer av metrisk klasse 10.9, flathodeskruer av metrisk klasse 10.9 og sylinderhodeskrue av metrisk klasse 12.9. Når du installerer nye bolter, må du sjekke at bolten er ren og tørr.
Merk: Enkelte bolter har unike spesifikasjoner for tiltrekkingsmoment. Se LaBountys delhåndbok.

⚠ ADVARSEL

Du må aldri bruke et feste av lavere klasse. Festefeil kan føre til materielle skader og eventuelt dødelige personskader.

Tiltrekkingsmomenter for generelle fester		
Størrelse	Klasse 10.9	Klasse 12.9
M10	45 fot pund (65 Nm)	50 fot pund (70 Nm)
M12	75 fot pund (105 Nm)	85 fot pund (115 Nm)
M16	175 fot pund (240 Nm)	210 fot pund (285 Nm)
M20	335 fot pund (455 Nm)	405 fot pund (550 Nm)
M24	580 fot pund (790 Nm)	695 fot pund (945 Nm)
M30	1165 fot pund (1580 Nm)	1395 fot pund (1895 Nm)

Tiltrekkingsmomenter for bladfester		
Størrelse	Klasse	Tiltrekkingsmoment
M20	10,9	500 fot pund (680 Nm)
M24	10.9 / 12.9	900 fot pund (1220 Nm)
M30	10,9	1200 fot pund (1630 Nm)

Tiltrekkingsmomenter for hydrauliske flensfester			
Størrelse	Klasse	Hodeskruestørrelse	Tiltrekkingsmoment
0,75"	61	M10 x 1.50	45 fot pund (65 Nm)
1,00"	61	M10 x 1.50	45 fot pund (65 Nm)
1,25"	61	M12 x 1.75	70 fot pund (95 Nm)
1,50"	61	M12 x 1.75	70 fot pund (95 Nm)
2,00"	61	M12 x 1.75	70 fot pund (95 Nm)
1,00"	62	M12 x 1.75	70 fot pund (95 Nm)
1,25"	62	M12 x 1.75	70 fot pund (95 Nm)
1,25"	62	M14 x 2.00	115 fot pund (160 Nm)
1,50"	62	M16 x 2.00	225 fot pund (305 Nm)
2,00	62	M20 x 2.5	435 fot pund (590 Nm)

Tiltrekkingsmomenter for hastighetsventilfester		
Størrelse	Klasse	Tiltrekkingsmoment
M18	12,9	350 fot pund (475 Nm)
M20	12,9	370 fot pund (505 Nm)

Tiltrekkingsmomenter for dreieskive		
Størrelse	Klasse	Tiltrekkingsmoment
M20	10,9	435 fot pund (590 Nm)
M20	12,9	525 fot pund (715 Nm)
M24	10,9	755 fot pund (1025 Nm)
M24	12,9	900 fot pund (1220 Nm)
M30	10,9	1515 fot pund (2055 Nm)
M30	12,9	1800 fot pund (2445 Nm)
1,00"	L-9	900 fot pund (1220 Nm)
1,50"	ZN-L-9	2600 fot pund (3525 Nm)

Tiltrekkingsmoment for rotasjonsenhetsfester		
Størrelse	Klasse	Tiltrekkingsmoment
M10	12,9	50 fot pund (70 Nm)
M12	10,9	75 fot pund (105 Nm)
M16	10,9	175 fot pund (240 Nm)
M20	10,9	335 fot pund (455 Nm)
0,38"	GR. 8	45 fot pund (65 Nm)
0,50"	GR. 8	110 fot pund (150 Nm)
0,75"	GR. 8	380 fot pund (515 Nm)

Tiltrekkingsmoment for sylinderenhetsfester		
Størrelse	Klasse	Tiltrekkingsmoment
M24	10,9	750 fot pund (1020 Nm)

Tiltrekkingsmomenter for hastighetsventilfester			
Ventil	Størrelse	Klasse	Tiltrekkingsmoment
513029	M20	12,9	370 fot pund (505 Nm)
514444	M18	12,9	370 fot pund (505 Nm)

VEDLIKEHOLD AV BLADER

Oversikt

MSD Legend-skjæret har åtte blader som må vedlikeholdes regelmessig for å sikre at redskapet får en lang og pålitelig levetid. Dette vedlikeholdet krever at alle bladavstandene og tiltrekkingsmomenter av skruer og bolter sjekkes og justeres om nødvendig hver 8. time. Hvert 80. time må glideskruen justeres og bladposisjonene må roteres. Dette vil gi jevn slitasje på bladene og hindrer fastklemming av materialet.

I enkelte bruksmåter kan bærespissbladene også bli slitt raskere enn de andre bladene. LaBounty anbefaler at du lagrer et spissbladsett for å unngå nedtid og skade på skjæret.

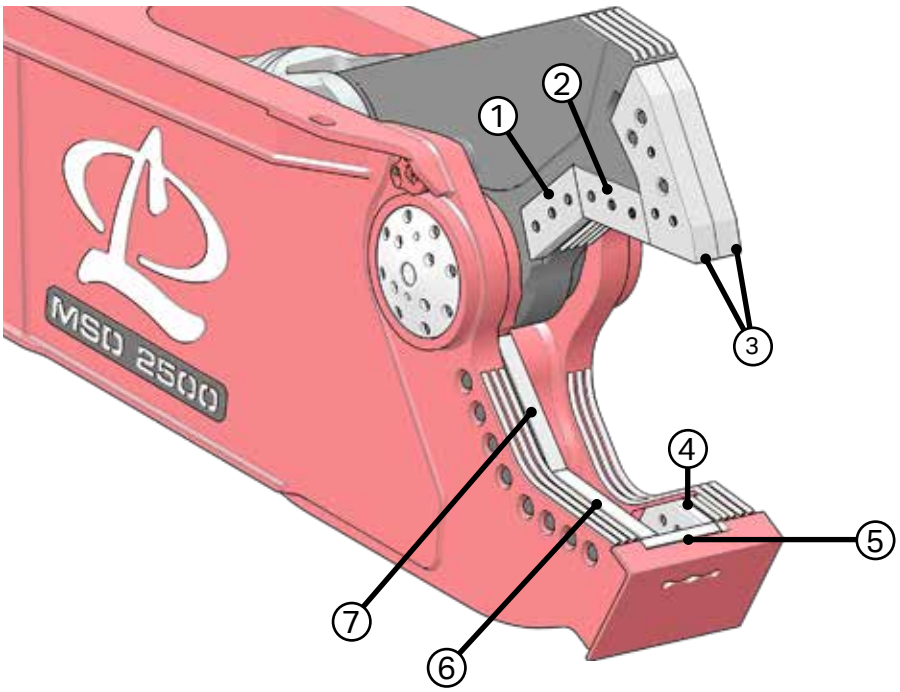

	Blad
1	Øvre primære
2	Øvre sekundære
3	Borespisser
4	Støtteblad
5	Kryssblad
6	Nedre sekundære
7	Nedre primære

⚠ OBS

Bruk hansker hele tiden under inngrep på bladene, Du risikerer kutt, oppskraping, forbrenning eller andre skader på hendene.

FJERNING AV BLADER

⚠ OBS

Bruk personlig verneutstyr hele tiden. Dette omfatter øyevern, hjelm, sko med ståltå, lærhansker og ørevern.

⚠ ADVARSEL

Skjærets blader er svært tunge. Ikke fjern et blad hvis det ikke er støttet. Bladet kan falle og føre til personskade.

Merk: Fjerning og håndtering av blader kan være farlig hvis det ikke gjøres riktig.

1. Før du fjerner bladene må du føre skjæret ned på bakken så bladene som fjernes, er nær den. Ved fjerning av de øvre bladene eller borespissen, må du bøye skjæret som vist på Figur 20.

Merk: For ikke-roterende skjær, må du presse skjæret inn under bommen, som vist på Figur 20 for å skifte ut de øvre kjevebladene og borespissen. Trekk skjæret helt ut, og sett det på bakken for å reparere de nedre bladene.

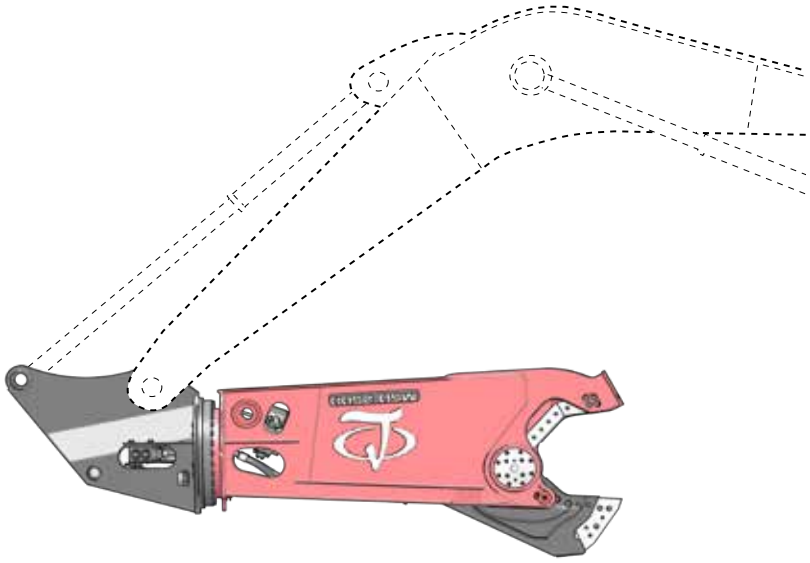

Bøy skjæret slik
FIGUR 20

Løsne bladene

1. Rengjør plansenkingene som bladeboltene sitter i. Fjern fett, smuss eller rester.

Merk: Det er nødvendig å rengjøre plansenkingene for å feste hylser på bladboltene slik at man unngår skade på boltene. Det kan være det er nødvendig å rette opp bladbolthodene hvis de er skadet. Ikke slå hylsene på bladboltene med hammer. Fest dem for hånd.

2. Skyv ut boltene som holder bladet på plass. Kontroller at boltene fortsatt er gjenget inn i bladet.

⚠ ADVARSEL

Du må aldri slå bladet med et hardt stålverktøy. Bladet kan bli kuttet av med påfølgende alvorlig personskade.

3. Hvis bladene ikke kommer løs, må du slå på bladoverflaten med en hammer med myk overflate.
4. Bruk en brekkstang mellom bladet og bladsetet for å løse det.

⚠ OBS

Ikke slå bladboltene direkte med en hammer eller en annen hard gjenstand. Dette kan skade bladet.

5. Hvis bladet fortsatt ikke kommer løst, plasserer du en trekloss mot hodet på en av bladboltene. Slå den med en hammer.

Merk: Hvis bladet du løsner på er et spissblad, fjerner du bladbolten og setter inn en lengre bolt. Ikke bruk hammer på enden av en kort spissbladbolt.

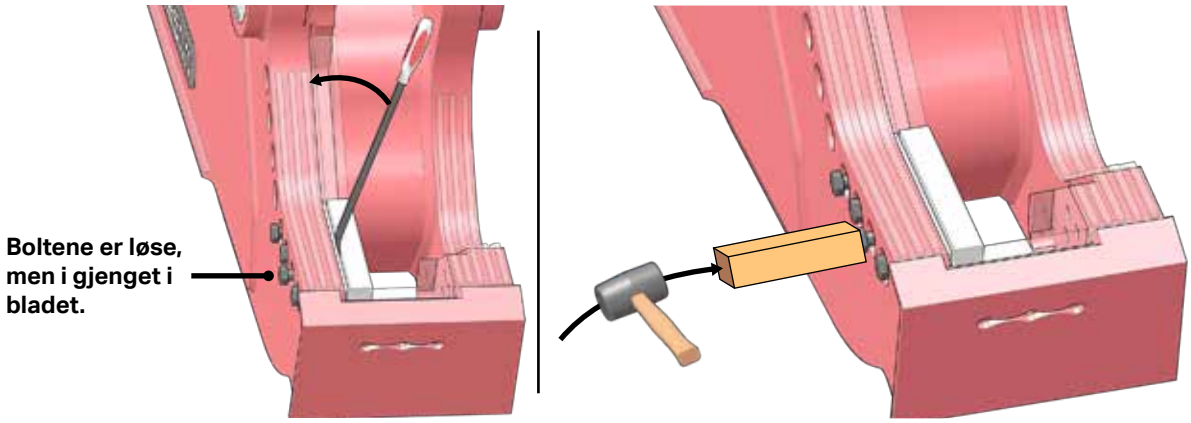

Skru løs bladene
FIGUR 21

6. Hvis bladet fortsatt sitter fastklemt, må du ta kontakt med din LaBounty-forhandler for videre assistanse.

Fjerne blader

LaBounty-skjærbladene er utformet slik at du kan bruke bladmontasjebolter som håndtak når du skal fjerne bladene.

1. Fjern én bolt fra hver ende av bladet som fjernes.
2. Skru boltene tilbake inn i sine opprinnelige hull, fra motsatt side av bladet, som vist på Figur 22.

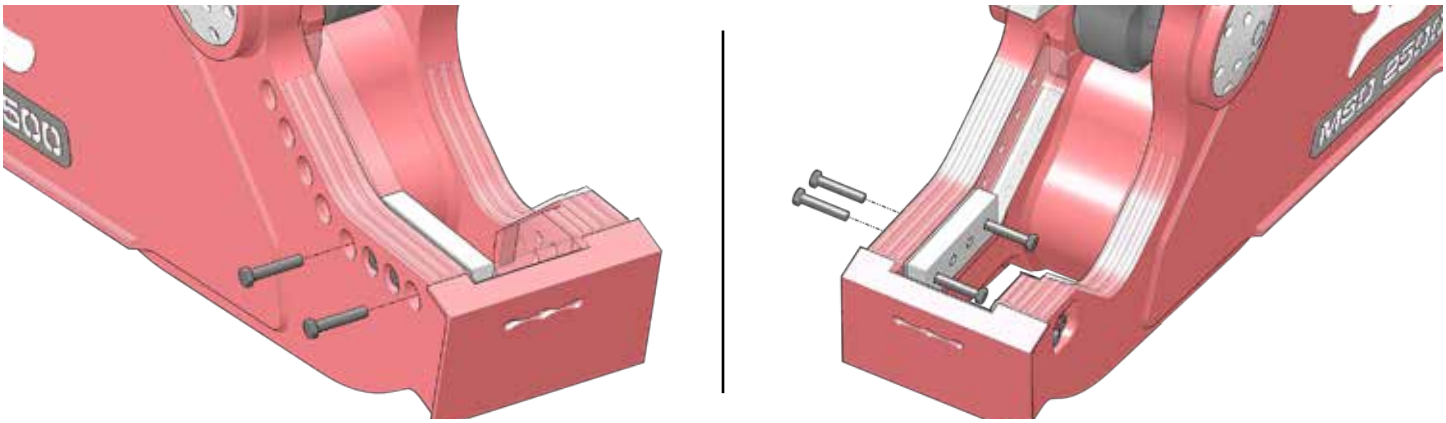

Bladhåndtak
FIGUR 22

3. Bruk de to bakgående boltene som håndtak og hold bladet på plass mens en assistent fjerner de siste bladboltene.
4. Fjern bladet forsiktig.

Før installasjon av blader

Før installasjon av skjærblader...

1. Inspiser alle samsvarende overflater på bladene og på bladsetet. Kontroller at det ikke finnes smuss eller avfall som kan hindre et tett feste.
2. Rengjør alle overflate med en stålbørste eller en nålehammer, om nødvendig. Dette omfatter bladsetet og bladboltens plansenkinger.
3. Bruk en slipemaskin til å rengjøre bladkantene. Fjern skarpe kanter og jevn ut deformeringer.

Merk: Vær varsom når du rengjør bladsetet. For sterk sliping vil skade det maskinerte bladsetet.

MÅLING OG INNSETTING AV SHIMS I BLADAVSTANDENE

ADVARSEL

Du må ikke sjekke bladavstandene når skjæret er i bevegelse. Stå på avstand når kjevene beveger seg, ellers risikerer du personskade.

ADVARSEL

Stå på minst 75 fots (23 meters) avstand fra skjæret når det beveger seg. Ellers risikerer du alvorlig personskade.

Støtteblad

Støttebladet støtter den øvre kjeven. Avstanden må sjekkes hver 8. driftstime og hver dag før du bruker redskapet.

1. Kjør redskapskjeven til siden av borespissen begynner å overlappe støttebladet.
2. Mål avstanden på flere steder med et følerlære. Avstanden skal være under 0,030 tommer (0,762 mm).
3. Hvis avstanden er større enn angitt, fjerner du støttebladet og legger til shims til avstanden er som angitt i tabellen over bladavstander (Side 31).

Merk: Maksimal tillatt shimsstabel for støttebladet er 0,116 tommer (3 mm). Hvis bladavstanden fortsatt er for stor selv etter bruk av maksimal shimsstabel, må du skifte ut bladene.

4. Når du installerer støttebladet på nytt, må du trekke boltene til med verdiene som er vist i "Inspiser / trekk til bolter til moment" på side 25.

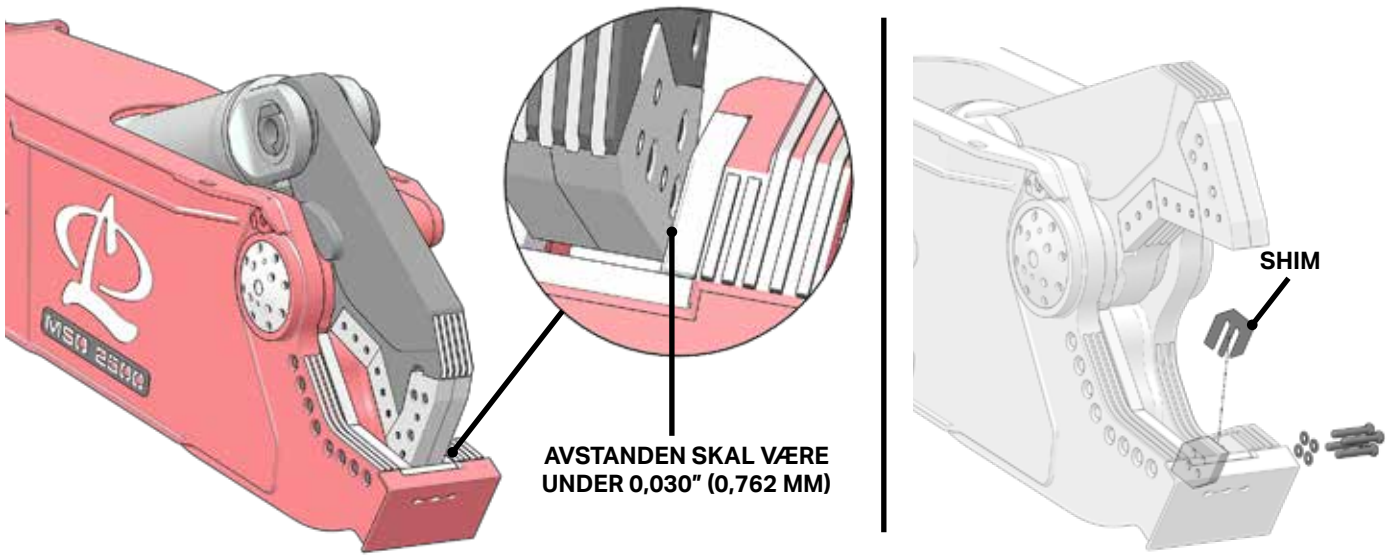

Avstand for støtteblad
FIGUR 23

Sekundære blader

Den øvre og nedre kjevens sekundære blader må være parallelle med hverandre og ha en avstand på under 0,030 tommer (0,762 mm). Avstanden mellom de sekundære bladene må sjekkes hver 8. driftstime og hver dag før du bruker redskapet.

Merk: For de fleste bruksmåter vil en avstand på 0,010 - 0,020 tommer (0,254 - 0,508 mm) gi de beste resultatene. Hvis det spesifikke materialet har tendens til å klemme seg fast, kan avstanden reduseres til 0,005 tommer (0,127 mm) ved hjelp av shims.

ADVARSEL

Skjærets blader er svært tunge. Ikke fjern et blad hvis det ikke er støttet. Bladet kan falle og føre til personskade.

1. Kjør skjærkjeven til de øvre og nedre sekundære bladene overlapper.
2. Mål avstanden på flere steder med et følerlære. Avstanden skal være under 0,030 tommer (0,762 mm).

Merk: For de fleste bruksmåter vil en avstand på 0,010 - 0,020 tommer (0,254 - 0,508 mm) gi de beste resultatene. Hvis det spesifikke materialet har tendens til å klemme seg fast, kan avstanden reduseres til 0,005 tommer (0,127 mm) ved hjelp av shims. Maksimal tillatt shimsstabel for sekundære blader er 0,125 tommer (3,2 mm). Hvis bladavstanden fortsatt er for stor selv etter bruk av maksimal shimsstabel, må du skifte ut bladene.

3. Hvis avstanden er større enn angitt, må du sette inn shims på det nedre sekundære bladet.
4. Skru løs de tre boltene som holder det nedre sekundære bladet i bladsetet.
5. Skyv bladet så du får tilgang til justeringsplaten.
6. Legg til shims mellom bladet og justeringsplaten til avstanden er som angitt i tabellen over bladavstander Side 31).

Merk: Når du tilbakemonterer justeringsplatene, må du sjekke at hakket er vendt mot skjæret.

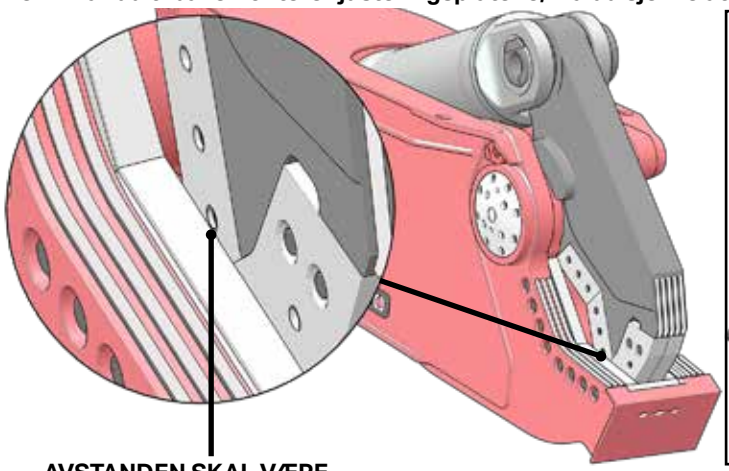

Avstand for sekundært blad
FIGUR 24

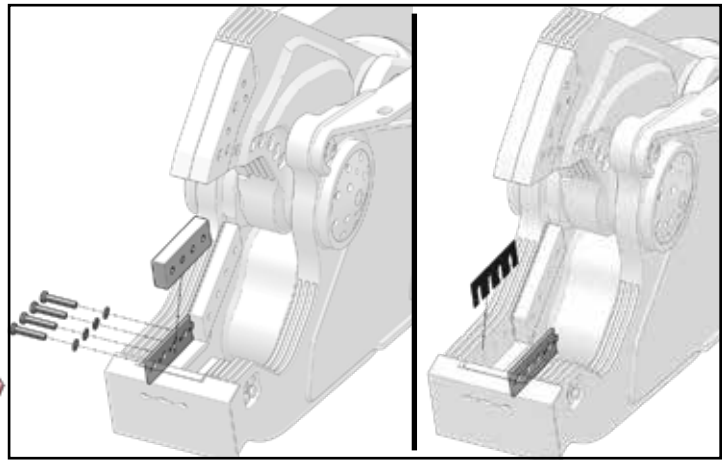

Innsetting av shimming ved det nedre sekundære bladet
FIGUR 25

Primære blader

De øvre og nedre primære bladene må være parallelle med hverandre og ha en avstand på under 0,030 tommer (0,762 mm). Avstanden mellom de primære bladene må sjekkes hver 8. driftstime og hver dag før du bruker redskapet.

1. Kjør skjærkjeven til de øvre og nedre primære bladene overlapper.
2. Mål avstanden på flere steder med et følerlære. Avstanden skal være under 0,030 tommer (0,762 mm).

Merk: For de fleste bruksmåter vil en avstand på 0,010 - 0,020 tommer (0,254 - 0,508 mm) gi de beste resultatene. Hvis det spesifikke materialet har tendens til å klemme seg fast, kan avstanden reduseres til 0,005 tommer (0,127 mm) ved hjelp av shims. Maksimal tillatt shimsstabel for primære blader er 0,125 tommer (3,2 mm).

3. Hvis avstanden er større enn angitt, må du sette inn shims på det nedre primære bladet.
4. Skru løs boltene som holder det nedre primære bladet i bladsetet.
5. Skyv bladet så du får tilgang til justeringsplaten.
6. Legg til shims mellom bladet og justeringsplaten til avstanden er som angitt i tabellen over bladavstander Side 31).
7. Trekk til boltene både på primære og sekundære blader til verdiene angitt i "Inspiser / trekk til bolter til moment" på side 25.

Merk: Når du tilbakemonterer justeringsplatene, må du sjekke at hakket er vendt mot skjæret.

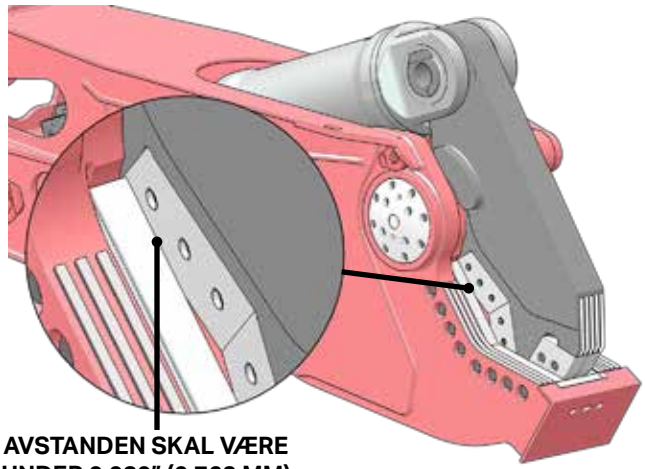

Avstand for primært blad
FIGUR 26

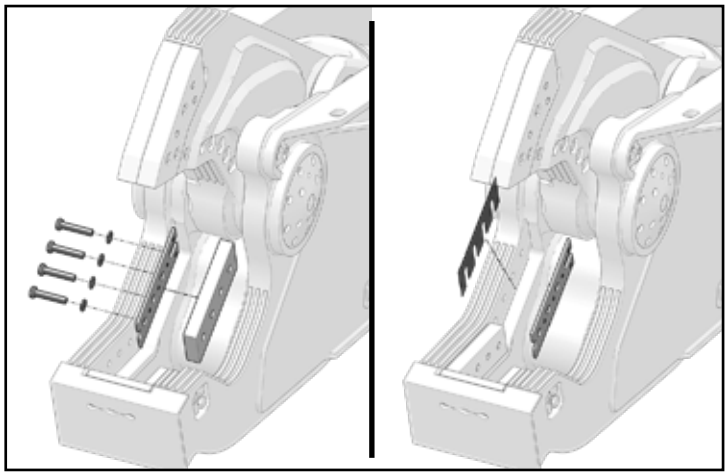

Innsetting av shimming ved det nedre primære bladet
FIGUR 27

Avstander mellom skjæreblader	
Modell	Avstand
MSD 1000	0,010" (0,254 mm)
MSD 1500	
MSD 2000	
MSD 2250	
MSD 2500	
MSD 3000	
MSD 4000	0,020" (0,508 mm)
MSD 4500	

Spesielle bruksmåter

Enkelte bruksmåter, som kutting av rustfritt stål, aluminium eller tynt materiale, kan kreve mindre eller større bladavstander som endres med shims. Hvis du skal bruke skjæret på disse materialene, bør du ta kontakt med LaBountys kundeservice for å få oppgitt riktige mål for bladavstandene.

BLADROTASJON

Hvert LaBounty-skjæreblad har fire brukskanter. Hvert blad kan snus og roteres for bruk av alle fire kanter (se Figur 28 og Figur 29). Bladene må roteres hver 80. time når bladkanten er avrundet til en radius på 25" eller hvis bladet er skadet. Enkelte spesielle bruksmåter krever hyppigere bytte av bladet. Bladrotasjonsprosedyren hjelper deg med å få maksimal levetid på LaBounty-bladene. Bladrotasjon er en firetrinns prosess som gjentas hele skjærets levetid. Hver 80. time utfører du ett trinn i prosessen.

Merk: Merk av hvilken vending av bladene du gjorde i "Kontrolliste for inspeksjon etter 80 timer" på side 22.

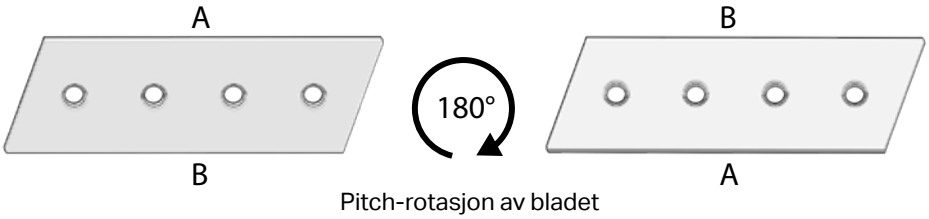

Pitch-rotasjon av bladet
FIGUR 28

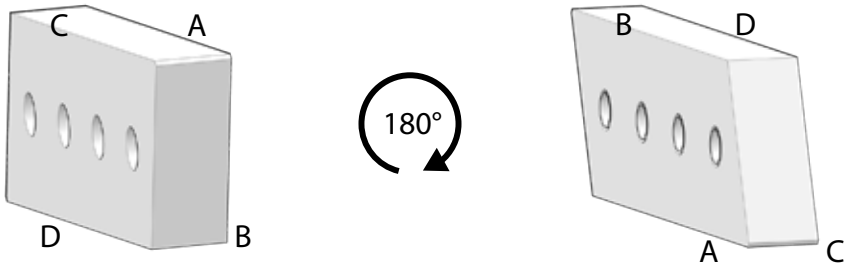

Rullerotasjon av bladet
FIGUR 29

⚠ OBS

Bruk personlig verneutstyr hele tiden. Dette omfatter øyevern, hjelm, sko med ståltå, lærhansker og ørevern.

⚠ ADVARSEL

Skjærets blader er svært tunge. Ikke fjern et blad hvis det ikke er støttet. Bladet kan falle og føre til personskade.

1. ROTASJON

I den første bladrotasjonen snur du nedre og øvre blad 180°, helt over (pitch-rotasjon). Før dem så tilbake til deres opprinnelige bladseter.

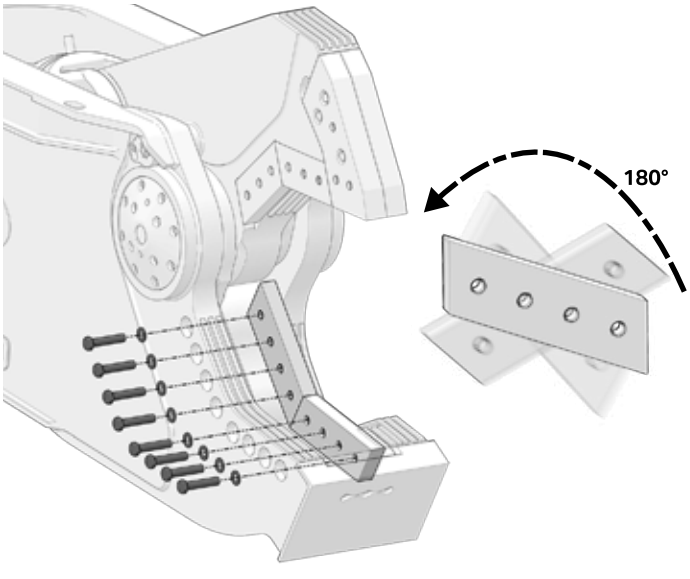

1. Sett skjæret på bakken. Fjern de nedre bladene. Snu hvert nedre blad helt over, 180° (pitch-rotasjon). Før dem så tilbake til deres opprinnelige bladseter.

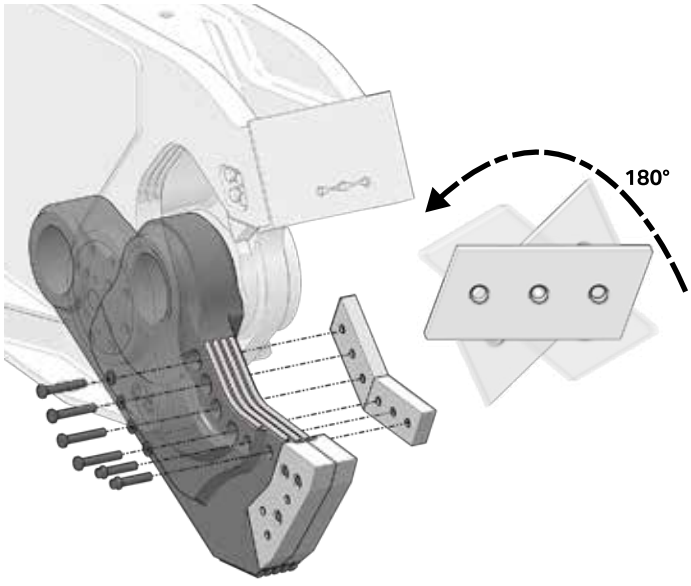

2. Sett skjæret opp ned så det øvre er nær bakken. Snu hvert øvre blad helt over, 180° (pitch-rotasjon). Før dem så tilbake til deres opprinnelige bladseter. Sett inn shims som vist på "Måling og innsetting av shims i bladavstandene" på side 29

2. ROTASJON

I den andre rotasjonen fjerner du hvert blad, utfører en 180° rullerotasjon og flytter bladet til et annet bladsete. Borespissbladene vil også bli rotert. Hvis du bruker skjæret ved tung boring, må du rotere eller skifte ut borespissbladene oftere.

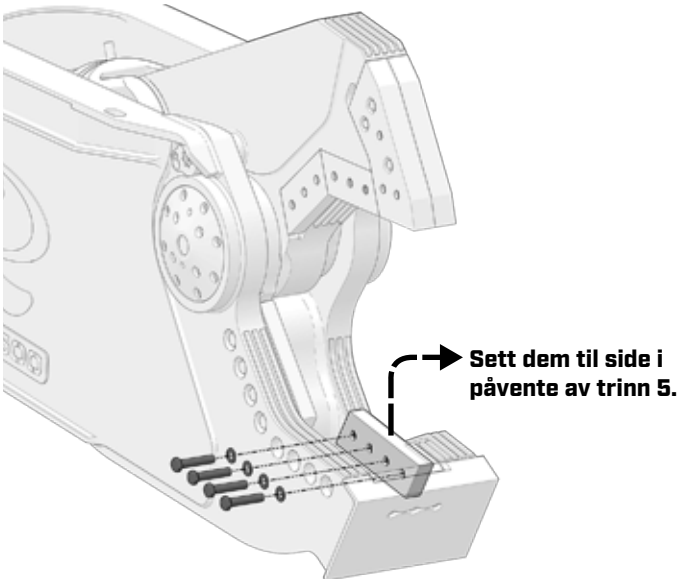

1. Fjern det nedre sekundære bladet. Sett det til side.

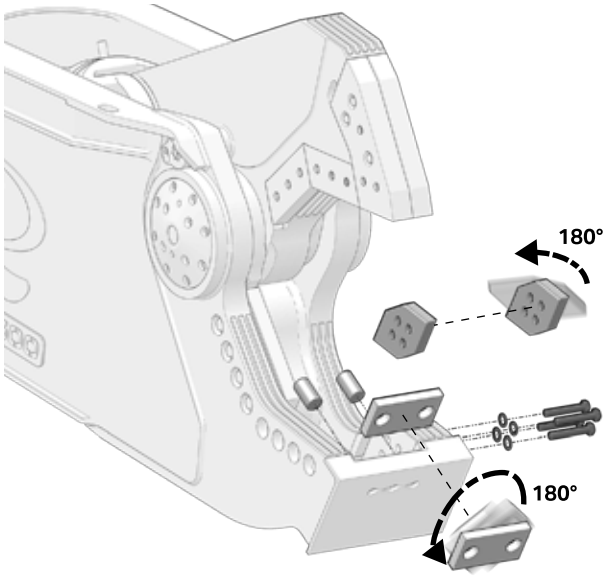

2. Fjern kryssbladet og støttebladet. Snu hvert av dem helt over, 180° (pitch-rotasjon). Før bladene tilbake til deres seter, og trekk til boltene noe.

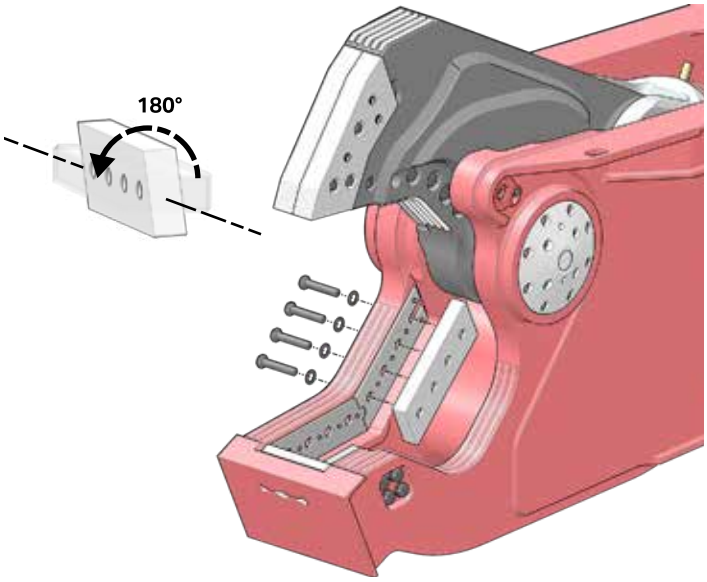

3. Fjern det nedre primære bladet. Roter bladet 180° på langsiden (rullerotasjon).

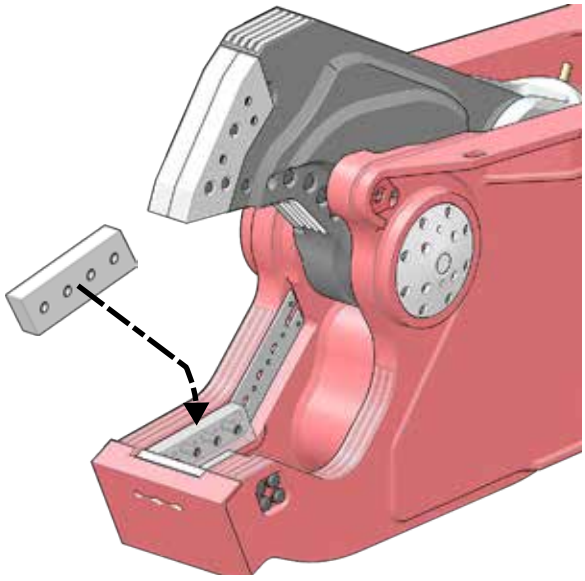

4. Installer det nedre primære bladet i det nedre sekundære bladets sete.

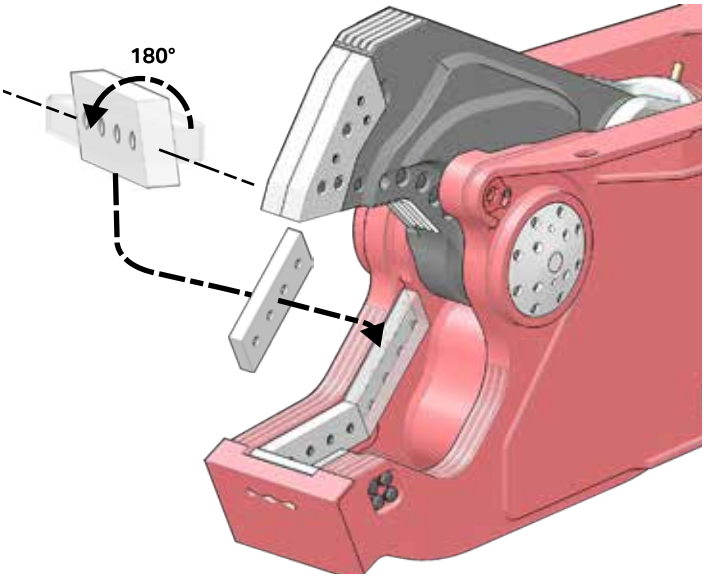

5. Roter det nedre sekundære bladet som du hadde satt til side (trinn 1), på langsiden, 180° (rullerotasjon). Installer bladet i det nedre primære bladets sete.

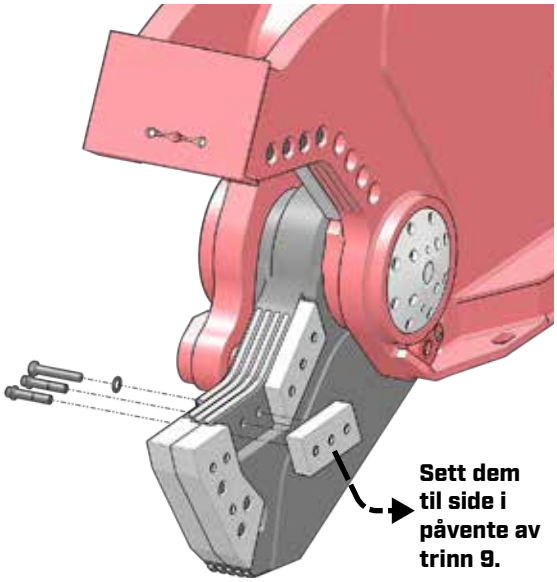

6. Sett skjæret opp ned så de øvre bladene er så nær bakken som mulig. Fjern det øvre sekundære bladet, og sett det til side.

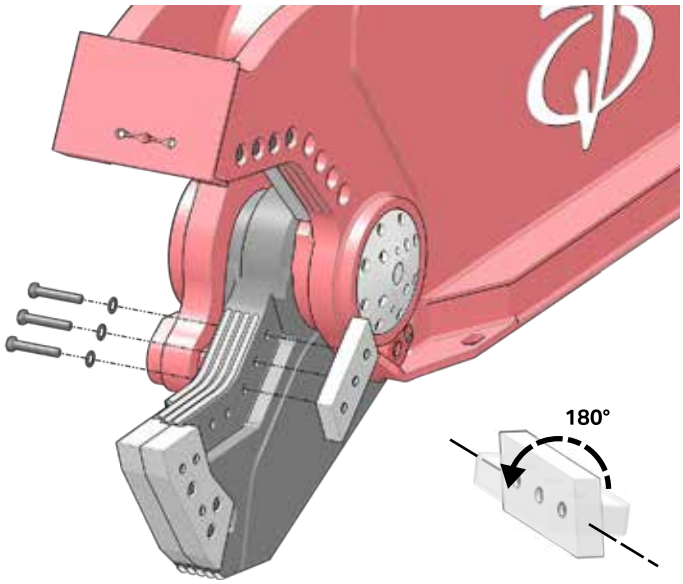

7. Fjern det øvre primære bladet. Roter bladet 180° på langsiden (rullerotasjon).

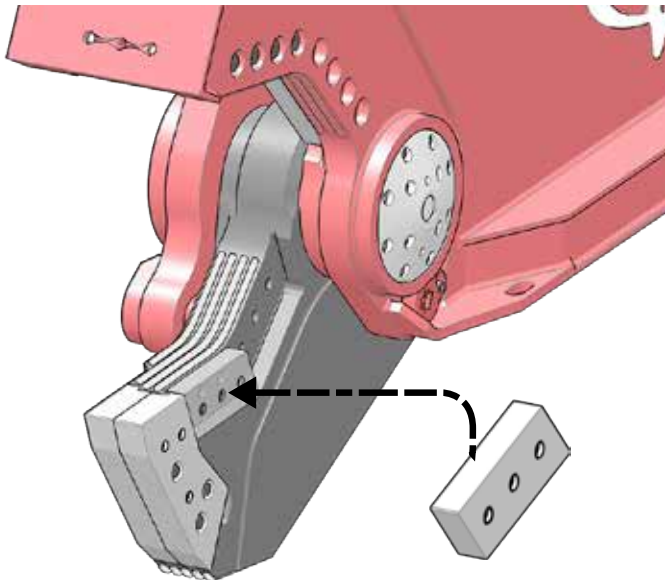

8. Installer det roterte bladet i det øvre sekundære bladets sete.

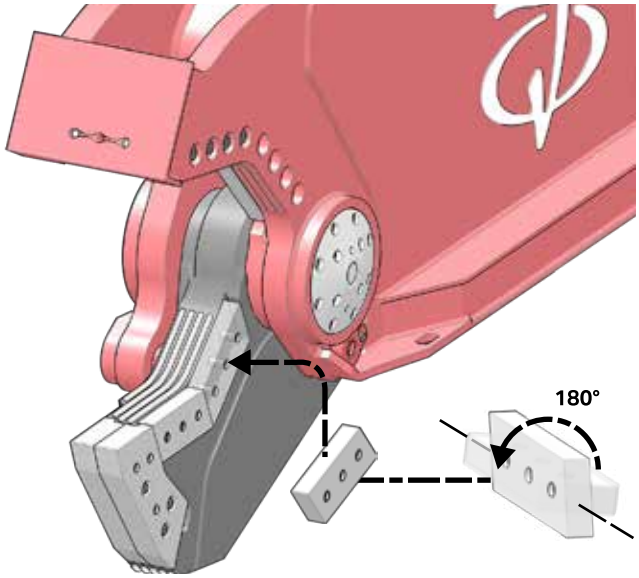

9. Roter det øvre primære bladet som du hadde satt til side (trinn 6), på langsiden, 180° (rullerotasjon). Installer bladet i det nedre primære bladets sete.

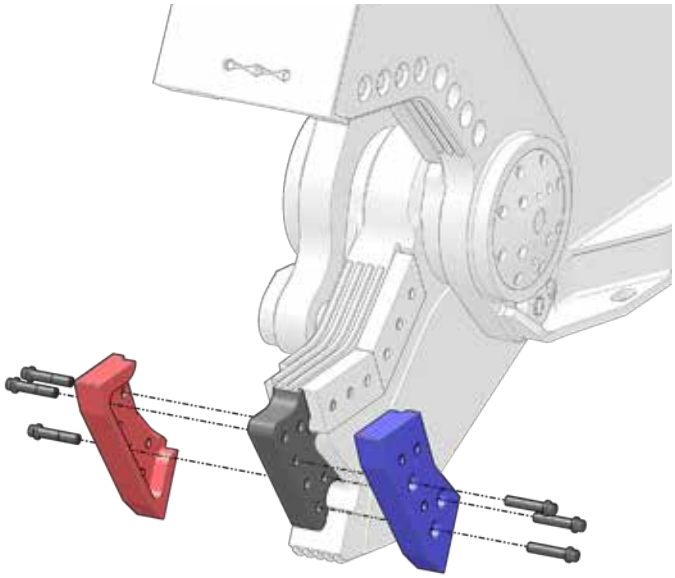

10. La skjæret fortsatt være opp ned, og fjern begge borespissblader.

Merk: Hvert borespissblad vil forbli i sitt bladsete når boltene er fjernet. Skyv bladene ut for å fjerne dem.

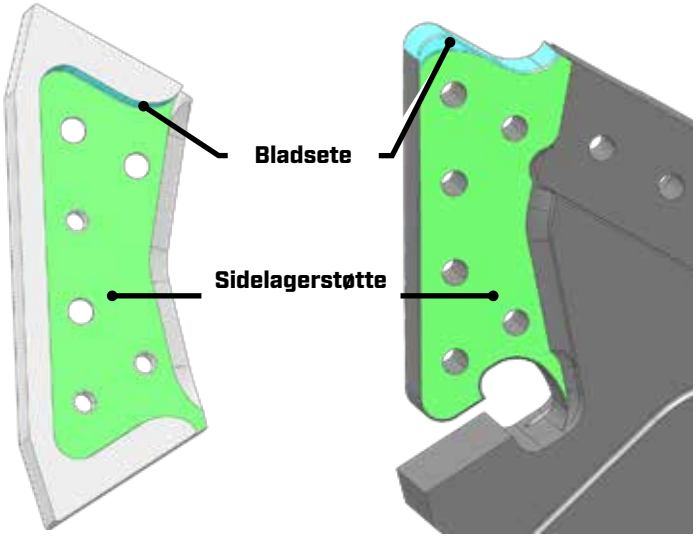

11. De samsvarende flatene på borespissen må være rene så festet blir tett. Inspiser alle samsvarende overflater på borespissbladene og på bladsetet. Kontroller at det ikke finnes smuss eller avfall som kan hindre et tett feste. Rengjør alle overflate med en stålbørste eller en nålehammer, om nødvendig. Vær spesielt oppmerksom på flatene som vises.

Merk: Ikke gjør noe hvis bladsetet er skadet. Kontakt LaBounty kundeservice for hjelp. Bladsetet må være riktig reparert før bruk.

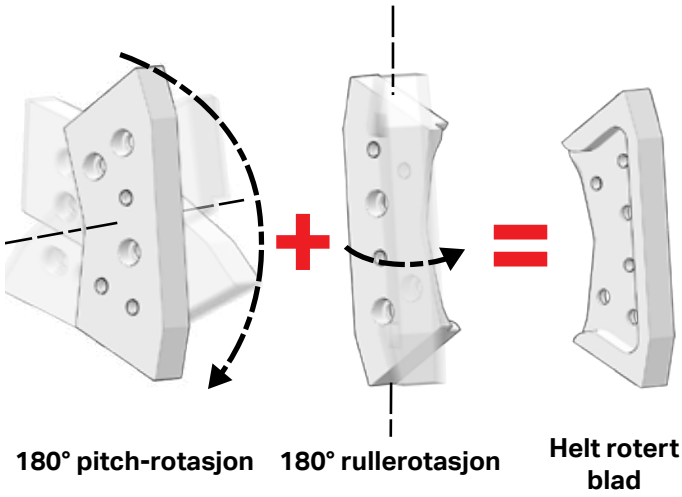

12. Snu hvert spissblad helt over, 180° (pitch-rotasjon). Roter så hvert blad 180° på langsiden (rullerotasjon). Begge spisser er nå vendt bakover.

Merk: Ved intensiv bruk eller i visse bruksmåter kan spissbladene slites fortere. Overvei å erstatte spissbladene på hver rotasjon om nødvendig.

Ikke la spissbladets overflate slites så den kommer på linje med spissbladboltens hode. Spissbladet kan ikke snus og må da erstattes.

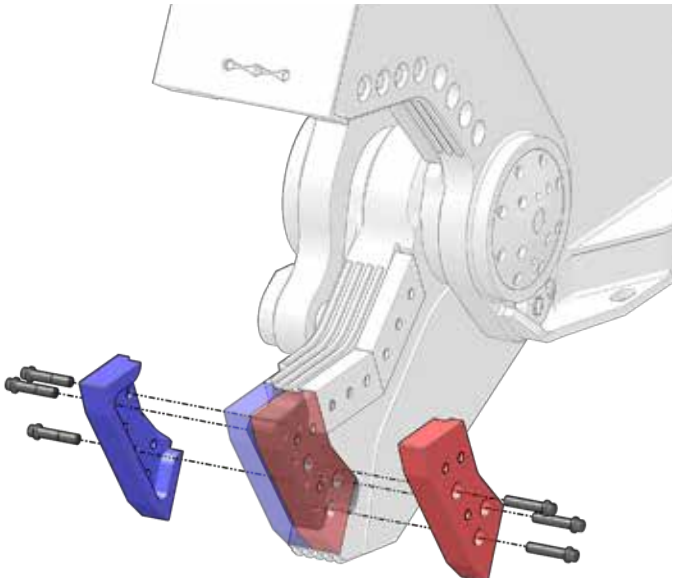

13. Monter hver borespiss i det motstående bladsetet som det ble fjernet fra. Trekk til boltene med verdiene angitt i “Inspiser / trekk til bolter til moment” på side 25.

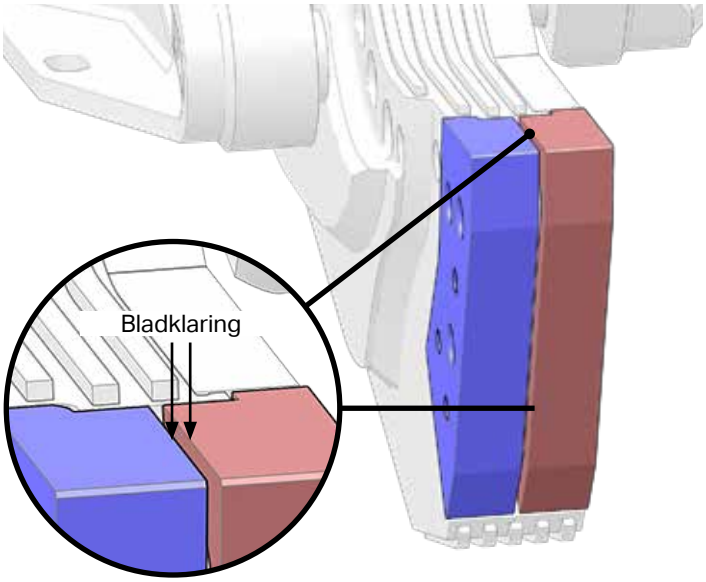

14. Mål klaringen mellom spissbladene. Sjekk at klaringen er innenfor spesifikasjonen i tabellen nedenfor.

Klaring av borespiss	
Modell	Klaring
MSD 1500	0,001” - 0,018” (0,0254 - 0,457 mm)
MSD 2000	
MSD 2250	
MSD 2500	
MSD 3000	
MSD 4000	
MSD 4500	

Merk: Hvis spissklaringen ikke er innenfor verdiene i tabellen, må bladet og setet rengjøres som vist i trinn 11. Hvis klaringen fortsatt ikke er innenfor verdiene, må du installere en ny borespiss. LaBounty anbefaler at du lagrer et ekstra bladsett for å unngå oppstans.

15. Etter installasjonen må du sette inn shims ved alle skjæreblader som vist i “Måling og innsetting av shims i bladavstandene” på side 29. Trekk så bladene til som vist i “Inspiser / trekk til bolter til moment” på side 25.

3. ROTASJON

Den tredje bladrotasjonen utføres nøyaktig som den første. Etter å ha utført den tredje rotasjonen må du bestille et komplett LaBounty-bladsett, da alle blader må kasseres og skiftes ut med nye blader under den fjerde rotasjonen.

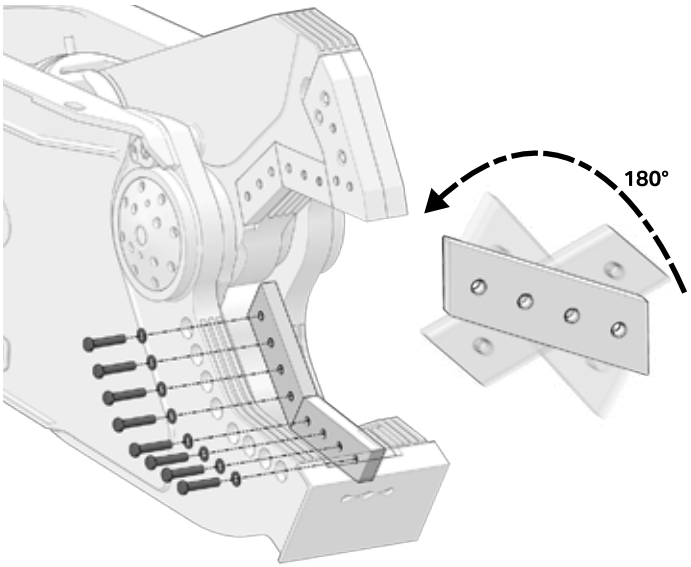

1. Sett skjæret på bakken, som vist. Fjern de nedre bladene. Snu hvert nedre blad helt over, 180° (pitch-rotasjon). Før dem så tilbake til deres opprinnelige bladseter.

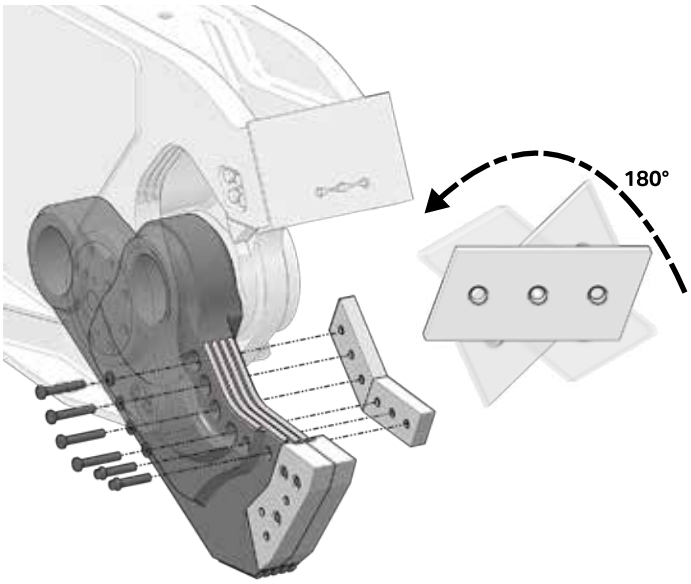

2. Sett skjæret opp ned så det øvre er nær bakken. Snu hvert øvre blad helt over, 180° (pitch-rotasjon). Før dem så tilbake til deres opprinnelige bladseter. Sett inn shims som vist på “Måling og innsetting av shims i bladavstandene” på side 29

4. ROTASJON

Alle skjæreflatene på hvert blad er nå slitt. Vi må fjerne og kassere bladene og bytte ut med nye.

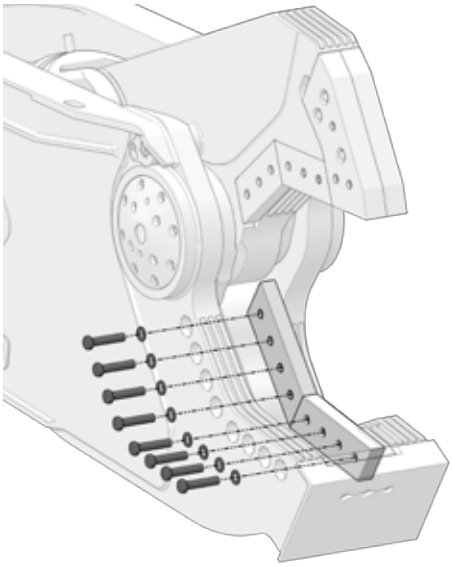

1. Sett skjæret på bakken, som vist. Fjern de nedre bladene og skift dem ut med nye.

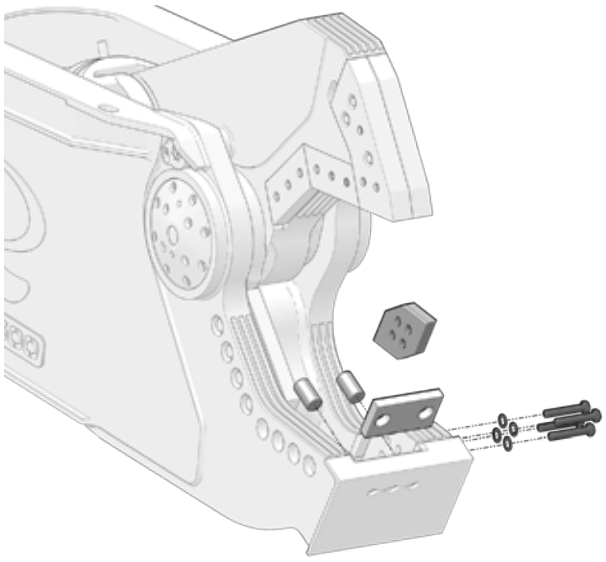

2. Fjern støtte- og kryssbladet. Rengjør bladsetene og bytt ut med nye blader.

Merk: Ikke trekk til bladboltene

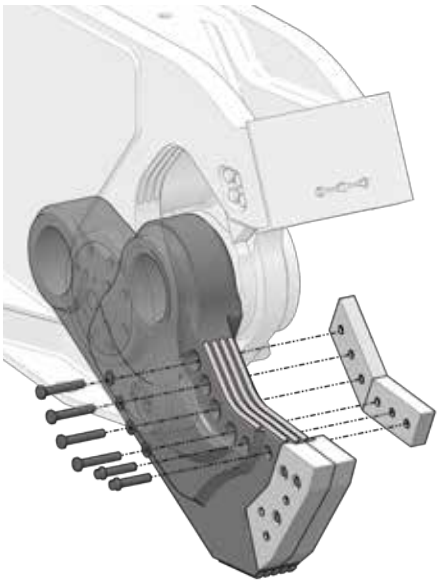

3. Sett skjæret opp ned så de øvre bladene er så nær bakken som mulig. Fjern de øvre bladene.

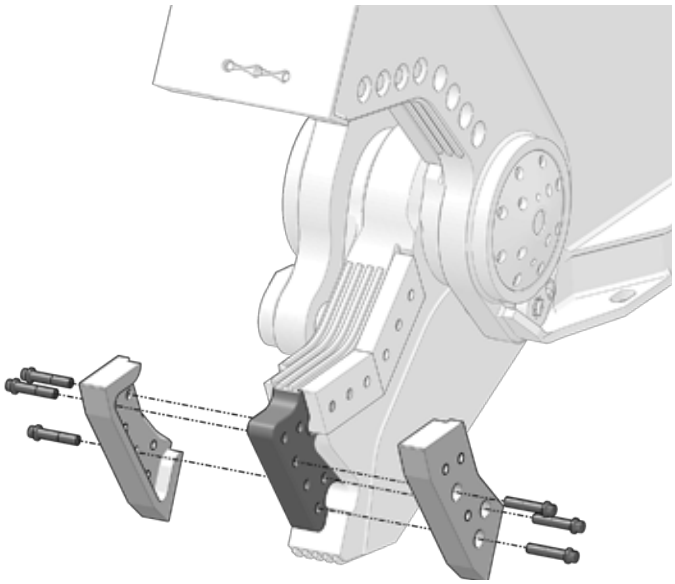

4. La skjæret fortsatt være opp ned, og fjern begge borespisser. Rengjør den samsvarende flaten som vist i "3. rotasjon" på side 37. Skift ut med nye spisser. Skift nå ut de øvre bladene.

Merk: Ikke gjør noe hvis bladsetet er skadet. Kontakt LaBounty kundeservice for hjelp. Bladsetet må være riktig reparert før bruk.

5. Roter redskapet så nedre kjeve er på bakken. Trekk til de øvre bladene og spissen som vist i "Inspiser / trekk til bolter til moment" på side 25.

KJEVEOPPBYGGING OG HARDSVEISING

MERK

Ikke bruk hardsveisingsstav av rustfritt stål eller andre uegnede produkter. Bruk av uegnede produkter kan føre til tidlig slitasje eller sprekker i grunnmetallet.

OBS

Bruk personlig verneutstyr hele tiden. Dette inkluderer øyevern, hjelm, sko med ståltå, lærhansker og ørevern som oppfyller standardene ANSI Z87.1 (øye- og ansiktsvern), ANSI Z89.1 (hodebeskyttelse), ANSI Z41.1 (fotbeskyttelse) og ANSI S12.6 (S3.19) (ørevern).

Anbefalinger for oppbygging

Velg et oppbyggingsmateriale som oppfyller følgende klassifiseringer.

Avskjermet metallbuesveising - stavelektroder
- E7018
- E8018-C3

Gassmetallbuesveising - elektroder av homogen tråd
- ER70S-6

Gassmetallbuesveising - elektroder av flukskjernetråd
- E71T-1
- E71T-1M
- E80T1-Ni1
- E80T1-Ni1M

Gassmetallbuesveising - elektroder av metallpulverkjernetråd
- E70C-6M
- E80C-Ni1

Instrukser for oppbygging

OBS

Bruk personlig verneutstyr under hele sveisetiden. Bare kvalifiserte, sertifiserte sveisere må vedlikeholde LaBounty-produktene.

1. Koble fra InSite-strømledningen før sveising.
2. Rengjør grundig området som skal bygges opp.
3. Forvarm området til 200 °F (94 °C) for å fjerne fuktighet.
4. Varm området som skal sveises til 400 ° - 450 ° F (204 ° - 233 °C).

Merk: Ikke overstig 450 °F (233 °C)

5. Bruk en sveisestav av typen AWS E7018. Lag underliggende sømmer på sidene.
6. Avlast trykket og fjern slagg etter hver omgang ved å hamre kraftig med en luftdrevet slagghammer.

Merk: Kontroller temperaturen ofte. Hold 400 ° - 450 °F (204 ° - 233 °C).

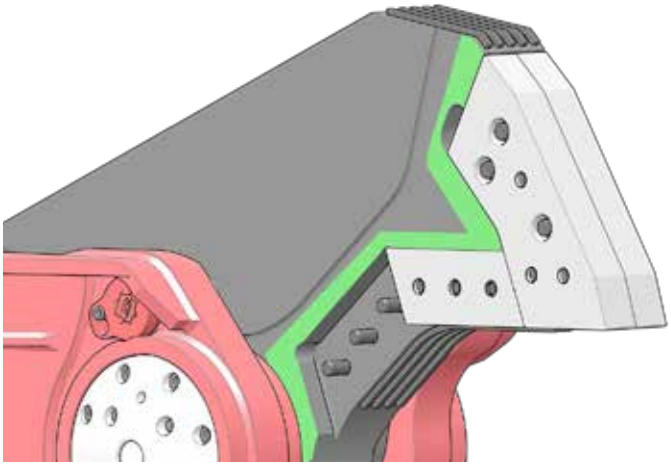

Eksempel på oppbygging
FIGUR 30

Øvre kjeve

Den øvre kjeven har to områder som må bygges opp så de er i flukt med de øvre bladene, som vist på Figur 31.

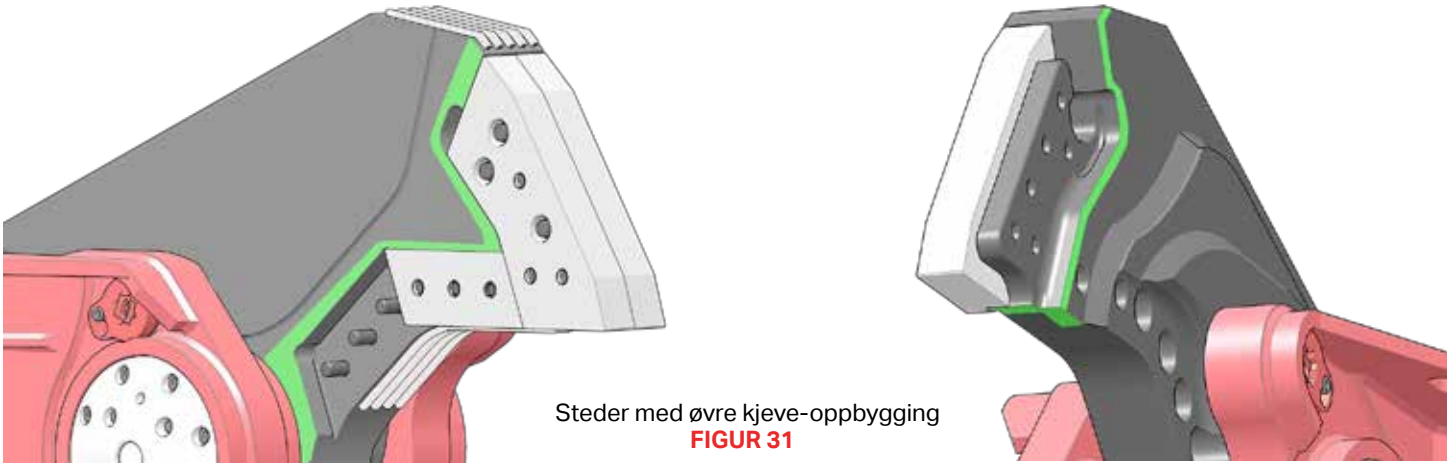

Steder med øvre kjeve-oppbygging
FIGUR 31

Borespiss

Oppbygging av borespissbladets seteområde er nødvendig hvis bladsetets avstand er over 0,030 tommer (0,76 mm) eller hvis bladsetet er blitt skadet. Bruk den innvendige profilen til et nytt spissblad som rettesnor når du bygger opp borespissbladets sete.

7. Skyv et blad inn på bladsetet.
8. Bruk en trekil til å kile opp bladet slik at avstanden rundt bladsetet og sidelagerstøtten er den samme, som vist på Figur 32.
9. Mål avstanden rundt bladet med et følerlære. Hvis avstanden er over 0,30 tommer (0,76 mm), trengs det oppbygging.
10. Bruk bladet som en mal og bygg opp bladsetet med fremgangsmåten angitt i "Instrukser for oppbygging" på side 39.

Merk: Bygg opp bladsetet slik at det er innen 0,010 tommer (0,25 mm) fra det opprinnelige materialet.

11. Sett de oppbygde seksjonene i rett vinkel med sidelagerstøtten ved hjelp av en vinkel og en fil.

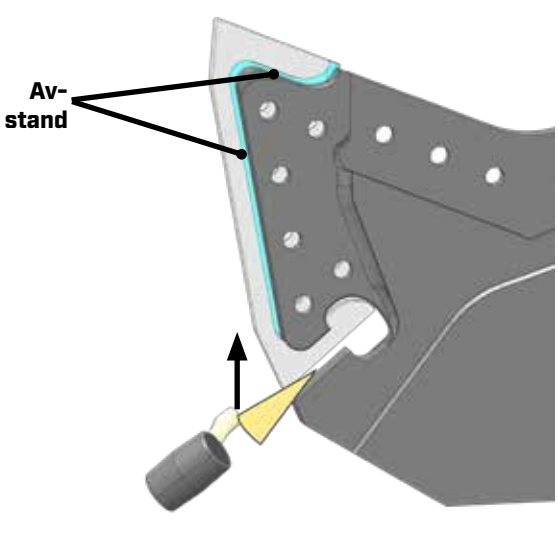

Bladkil og -avstand
FIGUR 32

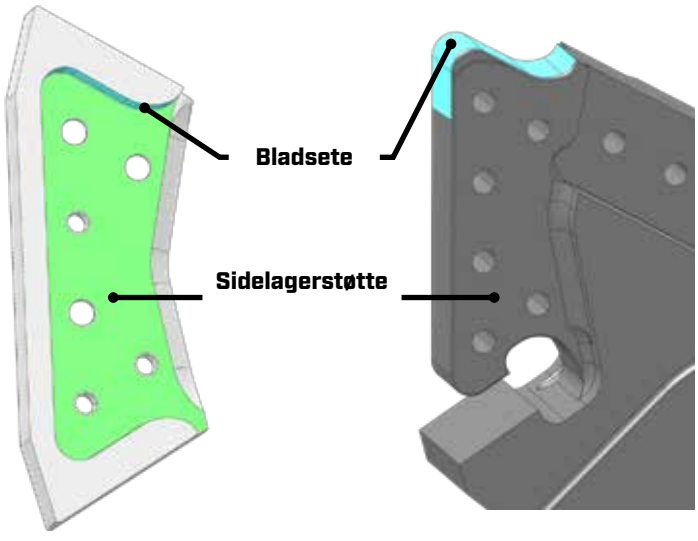

Bladsete og sidelagerstøtte
FIGUR 33

Nedre kjeve

Den nedre kjeven har et annet steder som må bygges opp hvis de er slitt, som vist på Figur 34. Vær spesielt oppmerksom på området rundt nedre blader og støttebladene, da de må være i flukt med bladet. Bruk oppbyggingsmalen for støtteblad som fulgte med for å sikre riktig oppbyggingsprofil. Det nedre skjæret må være jordet under sveisingen for å unngå fare for elektrisk sjokk.

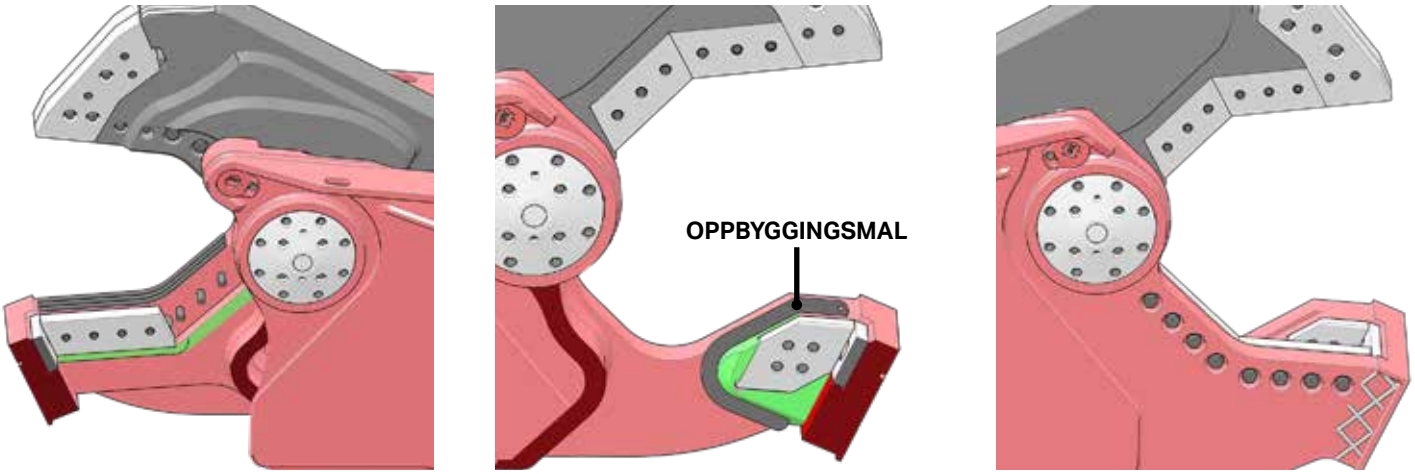

Steder med nedre kjeve-oppbygging
FIGUR 34

Anbefalinger for hardsveising

Enkelte redskaper har hardsveising i stedet for slitestenger eller -plater. Hardsveisingen må inspiseres og vedlikeholdes.

For hardsveising anbefaler LaBounty følgende:

- Amalloy 814H eller tilsvarende

Har du spørsmål om hvilket materiale som skal brukes til hardsveising, kan du ta kontakt med LaBounty kundeservice på 1-(800) 522-5059.

- Du må alltid bruke hardsveisingsmateriale med et krominnhold på under 0,10 % og en høy støtmotstand for å hindre sprekking.
- Påfør hardsveisingen direkte oppå oppbyggingssveisene. Ikke påfør hardsveisingen på overordnet materiale.
- Fjern maling fra området før hardsveising.
- Bruk godkjent åndedrettsvern ved sliping eller pussing.
- Fjern løsemiddel, malingsfjernere og andre brennbare materialer fra området før hardsveising.
- Ha et brannslokkingsapparat i nærheten.
- Alt arbeid må utføres i et godt ventilert område.
- Koble fra graverens batteri før sveising.

Instrukser for hardsveising

Oppbygging

1. Koble fra InSite-strømledningen før sveising.
2. Bruk en sveisestav av typen AWS E7018. Lag underliggende sømmer på sidene.
3. Avlast trykket og fjern slagg etter hver omgang ved å hamre kraftig med en luftdrevet slagghammer.

Merk: Kontroller temperaturen ofte. Hold 300 ° - 400 °F (149 ° - 205 °C) under oppbygging.

Hardsveising

4. Påfør en søm med Amalloy 814-stav direkte på toppen av hver underliggende søm.

Merk: Ikke påfør mer enn to lag hardsveising.

5. Avlast trykket og fjern slagg etter hver omgang ved å hamre kraftig med en luftdrevet slagghammer.
6. Avfas endene av hver søm ved sliping. Ikke underskjær sveisen.
7. Når slipingen er fullført, slå med hammerpenn til området blir blankt eller til hammerpennen ikke kan lage fordypning i sveisen, ca. 5-10 minutter.
8. Hvis temperaturen har falt under 400 °F (205 °C) innen 6 tommer i det sveisede området, må du varme området opp til denne temperaturen.
9. Pakk inn det sveisede området med et varmeteppe og la det kjøle langsomt.

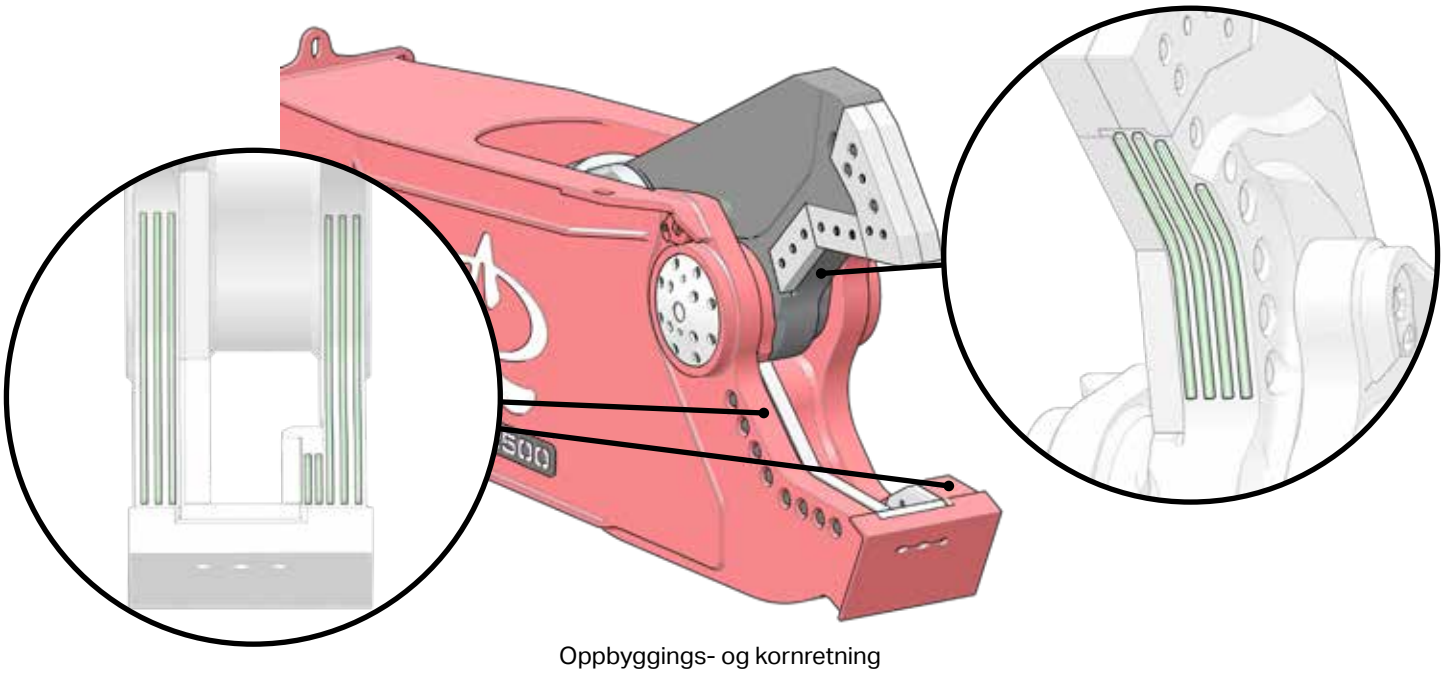

Oppbyggings- og kornretning
FIGUR 35

SKIFTE UT SLITEPLATER OG -STENGER

OBS

Bruk personlig verneutstyr under hele sveisetiden. Bare kvalifiserte, sertifiserte sveisere må vedlikeholde LaBounty-produktene.

Inspeksjon av slitestenger og -plater

1. Mål tykkelsen på hver slitte del.
2. Skift ut når delen er slitt ned til halvparten av sin opprinnelige tykkelse, eller etter behov.
3. Inspiser sveisene visuelt. Hvis sveisene viser tegn på sprekker, må den slitte delen skiftes ut.
4. Skift ut slitestenger og -plater hvis de mangler.

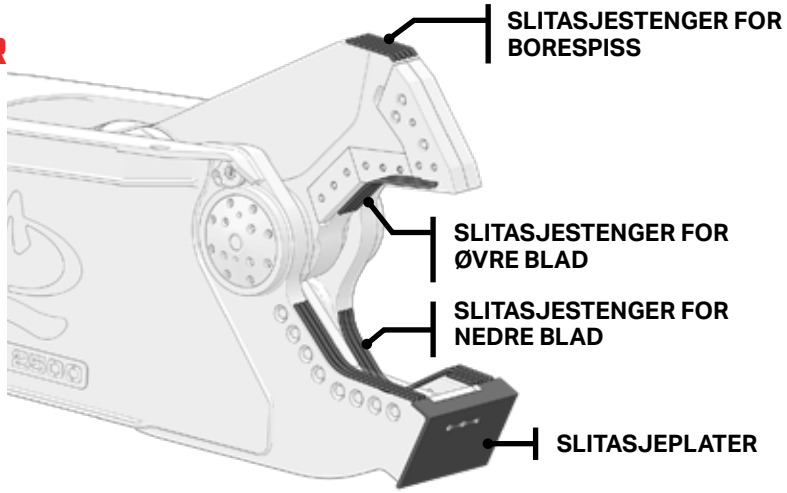

Plassering av slitestenger og -plater
FIGUR 36

Skift ut slitestenger og -plater

1. Forvarm området innen 6 tommer av platene til 400 ° - 450 °F (204 ° - 233 °C). Hold denne temperaturen under hele prosessen.
2. Bruk karbonbuemeisling, fjern de gamle sliteplatene eller -stengene fra skjærekjeven.
3. Slip kjevens overflate, og pass på at alle sveise- og karbonrester er blitt fjernet og at området er jevnt og rent. Bygg opp området om nødvendig.
4. Plasser de nye sliteplatene eller -stengene på skjæret og klem dem i stilling.
5. Sveis sliteplatene eller -stengene.
6. Avlast trykket på hver omgang ved hamring og slip sveisene jevne.
7. Pakk inn området med et varmeteppe og la det kjøle langsomt.

JUSTERING AV GLIDESKRUE

Glideskruen holder den øvre kjeven på linje så det kuttes riktig. Det finnes én skrue på hver side av skjæret og de må inspiseres og justeres hver 80. time.

FARE

Ikke kjør eller beveg skjæret mens du fjerner glideskruen med hånden. Dette vil føre til alvorlig skade.

ADVARSEL

Hold deg unna når skjæret er i bevegelse. Unngå klemmepunkter som f.eks. øvre skjær eller skjærsylinderen. Ellers risikerer du alvorlig personskade.

1. Fjern låseplateboltene og låseplaten.
2. Bruk en skiftenøkkel og skru løs glideskruen fra skjærekroppen.
3. Inspiser enden av skruen som er i kontakt med den øvre kjeven. Hvis smørekanalene er slitt bort, må du skifte ut skruen.
4. Rengjør gjengene, og smør på nytt med 2-EP litiumfett.
5. Påfør et fettlag der glideskruen kommer i kontakt med den øvre kjeven.
6. Sett inn glideskruen på nytt, og trekk til helt til skruen begynner å berøre det øvre skjæret.
7. Bruk Loctite 262 på låseplateboltens gjenger og installer så låseplaten på nytt.
8. Smør glideskruen som vist på "Smøring av skjæret" på side 23.

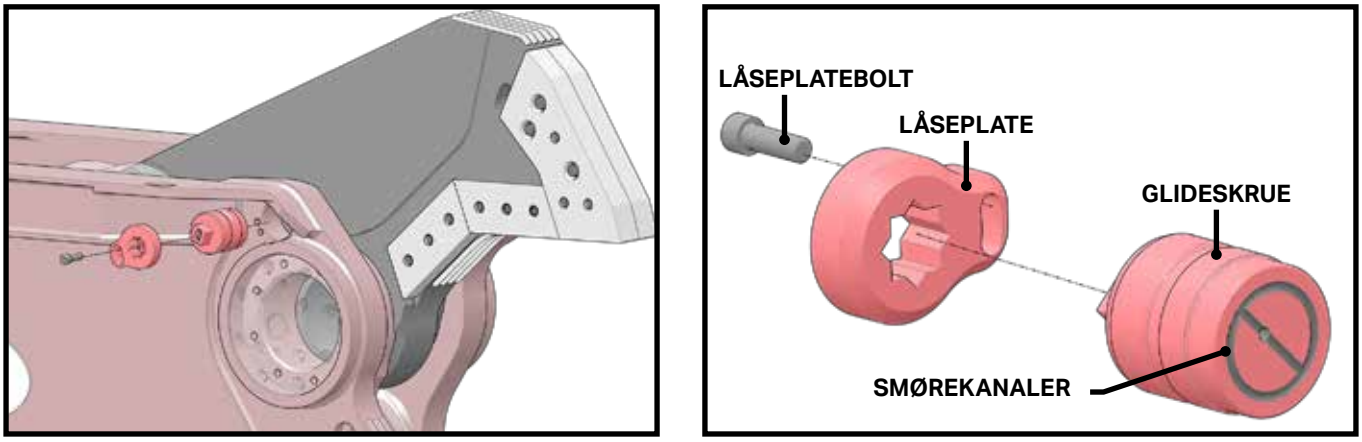

Fjerning av glideskrue
FIGUR 37

KONTROLLER SYLINDERAVSTANDEN

1. Åpne skjærkjevene helt.
2. Mål avstanden mellom stangøyets skulder og endeflaten, som vist på Figur 38.

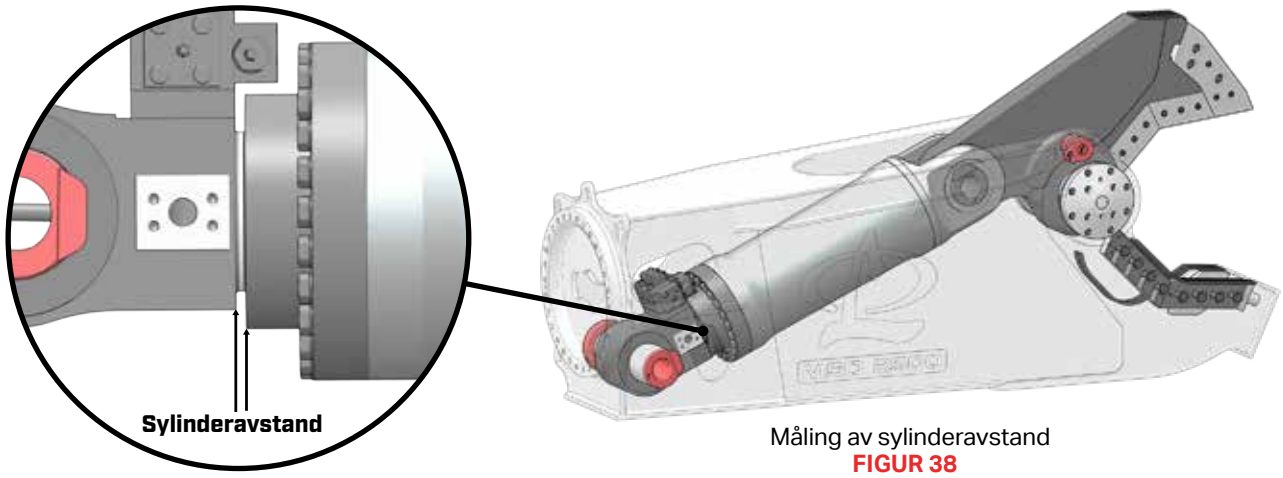

Måling av sylinderavstand
FIGUR 38

Hvis sylinderavstanden overstiger verdien i tabellen "Maksimale sylinderavstander", må du kontakte LaBountys serviceavdeling på (218) 834-6901.

Maksimale sylinderavstander	
MSD-modell	Maksimal sylinderavstand
1500	0,50 tommer (13 mm)
2000	1,44 tommer (37 mm)
2250	0,94 tommer (24 mm)
2500	0,56 tommer (14 mm)
3000	0,56 tommer (14 mm)
4000	0,56 tommer (14 mm)
4500	1,00 tommer (24,5 mm)

HASTIGHETSVENTIL

Hastighetsventilen gjør det mulig for kjevene til å skifte til høy hastighet ved lukking.

⚠ ADVARSEL

Sørg for å få alle personer og alt utstyr bort fra inngrepsområdet og maskinens bevegelser. Du må ALDRI flytte last over personer eller utstyr. Når du viser hvordan redskapet fungerer, må du holde en trygg avstand på minst 75 fot (23 meter).

Testing av hastighetsventilen

1. Lukk kjevene, og observer bevegelsen.
2. Kjevenes lukkehastighet skal øke etter 1-2 tommers uhindret bevegelse.
3. Hvis kjevehastigheten ikke øker, må du justere hastighetsverdien.

Tette rørventilen på nytt

Før du justerer hastighetsventilen, må du sjekke rørventilen og tette den igjen om nødvendig.

⚠ ADVARSEL

Avlast trykket før du kobler fra hydrauliske linjer eller demonterer hydrauliske komponenter. Trekk til alle koblinger før du igjen påfører hydraulisk trykk. Hold hendene og kroppen unna nålehull og dyser som kan slippe ut væsker under høyt trykk. Bruk en kartong og søk etter lekkasjer. Væske under trykk som slipper ut, kan trenge inn i huden og føre til alvorlig skade. Hvis NOEN form for væske kommer inn i huden, må du søke øyeblikkelig legehjelp.

⚠ ADVARSEL

Du må IKKE la hydraulisk olje komme i kontakt med huden da dette kan gi alvorlige brannskader. Hydraulisk olje blir varm under driften. Bruk egnede verneklær og riktig sikkerhetsutstyr.

OBS

Kjemikalier som brukes på hydrauliske sylindre av typen LaBounty Saber Series omfatter hydraulisk olje; se graverens operatørhåndbok og ha HMS-datablad og riktig behandlingsutstyr tilgjengelig.

1. Slå av graveren, og slipp ut alt trykk som måtte sitte igjen i det hydrauliske systemet. Lås og merk av den hydrauliske strømkilden.

ADVARSEL

Innestengt hydraulisk trykk kan være igjen etter at basismaskinen er slått av. Det må utvises ekstrem varsomhet når du fjerner de hydrauliske slangene eller linjene. Ellers risikerer du alvorlig personskade eller død.

2. Skru langsomt løs rørventilen fra styreventilen, i intervaller på 1/2 omdreining, til rørventilen kommer løs.

Merk: Langsom fjerning av rørventilen gjør at det hydrauliske resttrykket avlastes fra hastighetsventilen.

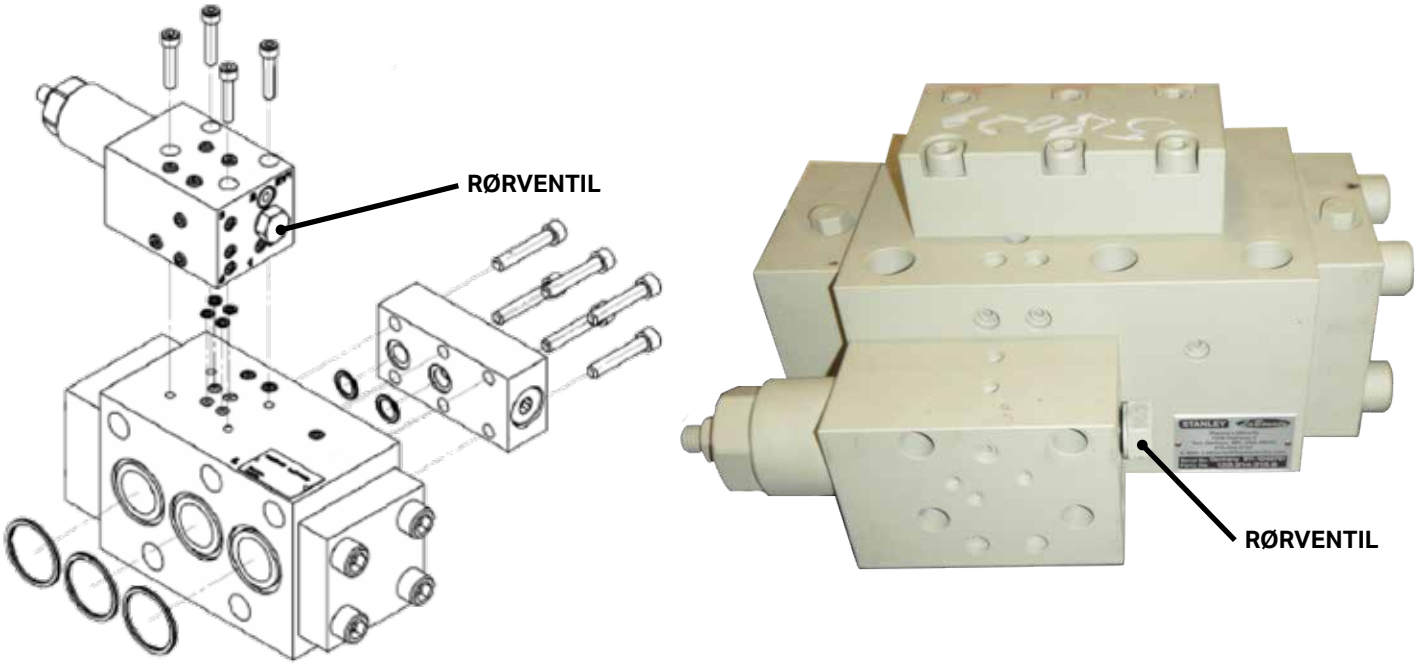

Plassering av rørventil
FIGUR 39

3. Fjern rørventilen og stemplet fra styreventilen.

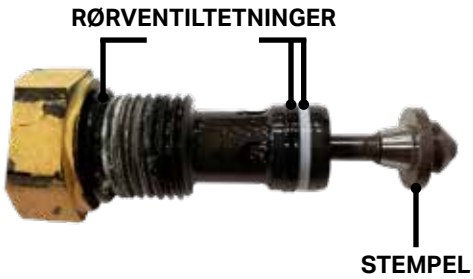

Rørventil og tetninger
FIGUR 40

4. Rengjør og inspiser rørventilen og stemplet, og sjekk at de ikke er skadet. Pass på at stemplet beveger seg fritt i ventilen. Ved skade må du skifte ut rørventilen og tetningene (delnummer 513793).
5. Fjern og skift ut rørventilens tetninger (tetningssett delnummer 513794).
6. Monter rørventilen i styreventilen og trekk til med momentet 73 fotpund. (100 Nm).

Justering av hastighetsventilen

Merk: Ikke juster hastighetsventilen mens sylinderen går.

1. Lukk skjærkjevene helt.
2. Drei styreventilens justeringsskrue hele veien mot urviseren.

Merk: Ikke drei styreventilens justeringsskrue lenger enn låsemutteren. Dette vil føre til skade på styreventilen.

3. Foreta små justeringer på styreventilens justeringsskrue til kjevene så vidt ikke klarer å skifte til høy hastighet. Dette er minimumsinnstillingen.
4. Sett skjæret tilbake til helt åpen posisjon.
5. Fra minimumsinnstillingen justerer du styreventilens justeringsskrue med urviseren halvparten av omdreiningene som trengs for å nå minimumsinnstillingen.

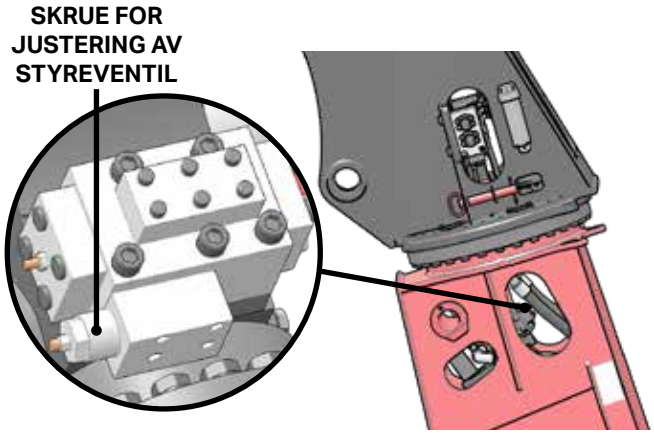

Plassering av hastighetsventil
FIGUR 41

ILLUSTRASJONER AV HASTIGHETSVENTILENHET

Testportplasseringer

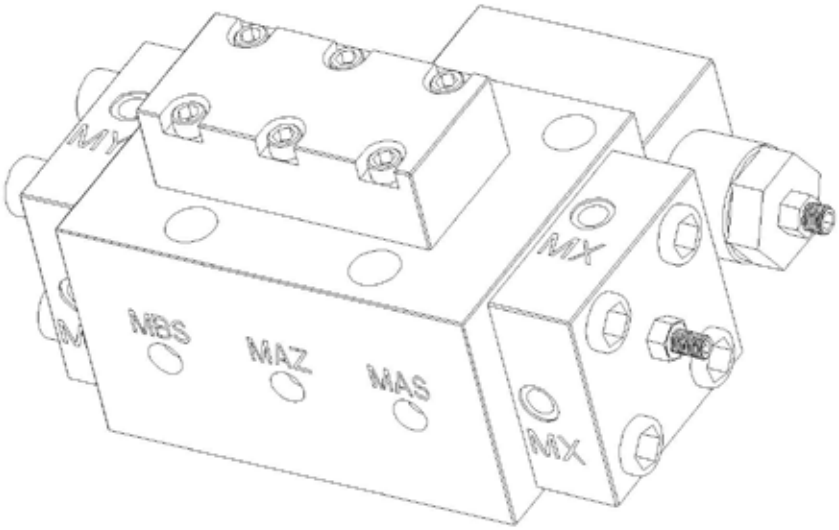

Hovedventilenhet

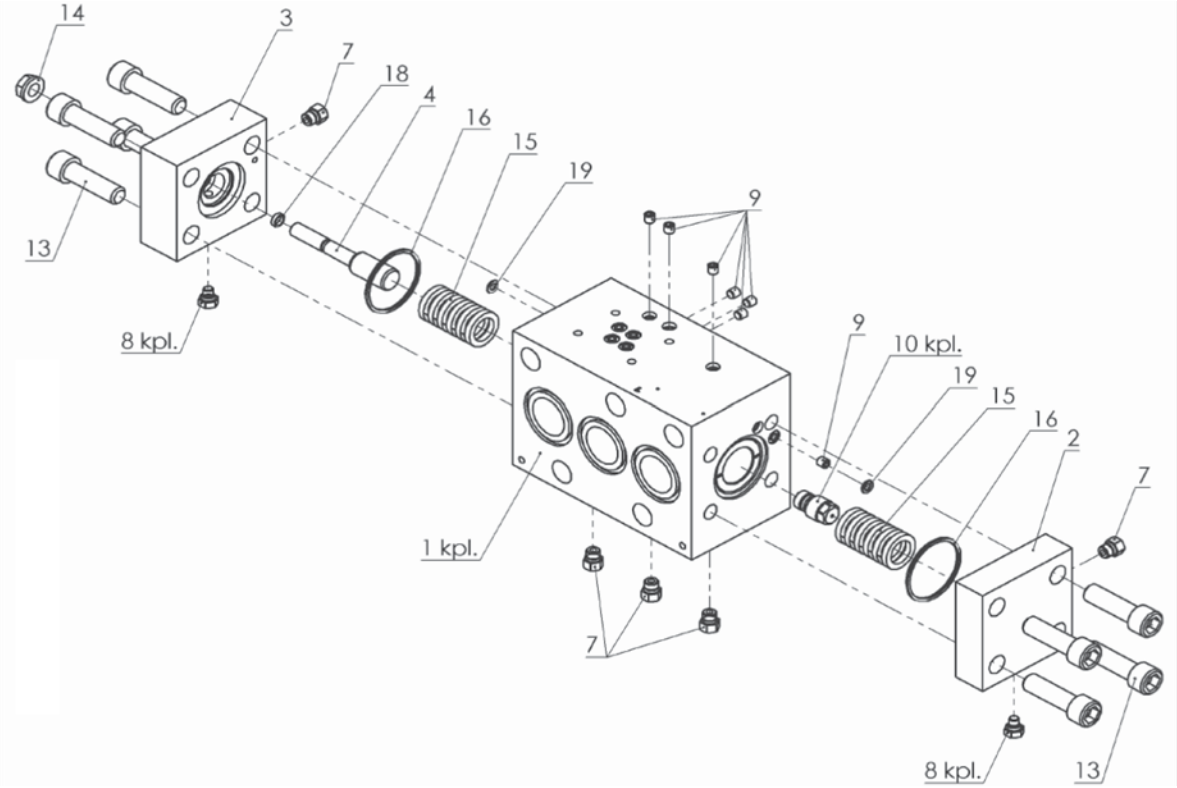

Hovedventilenhet			
Del	Delnummer	Ant.	Beskrivelse
1	513876	1	Hovedventilhus
2	511568	1	Ventilhette
3	511569	1	Ventilhette
4	511548	1	Endestopp
7	511515	5	Skrueplugg Moment 15 fotpund (20 Nm)
8	513086	2	Skrueplugg Moment 15 fotpund (20 Nm)
9	513087	7	Skrueplugg Moment 7 fotpund (10 Nm)
10	513877	1	Kontrollventil
13	513878	8	Sylinderhodeskrue
14	511504	1	Trykknippel Moment 22 fotpund (30 Nm)
15	511550	2	Fjær
16	511503	2	O-ringtetning
18	511505	1	Gjenget tetning
19	512347	2	O-ringtetning

Styreventilenhet

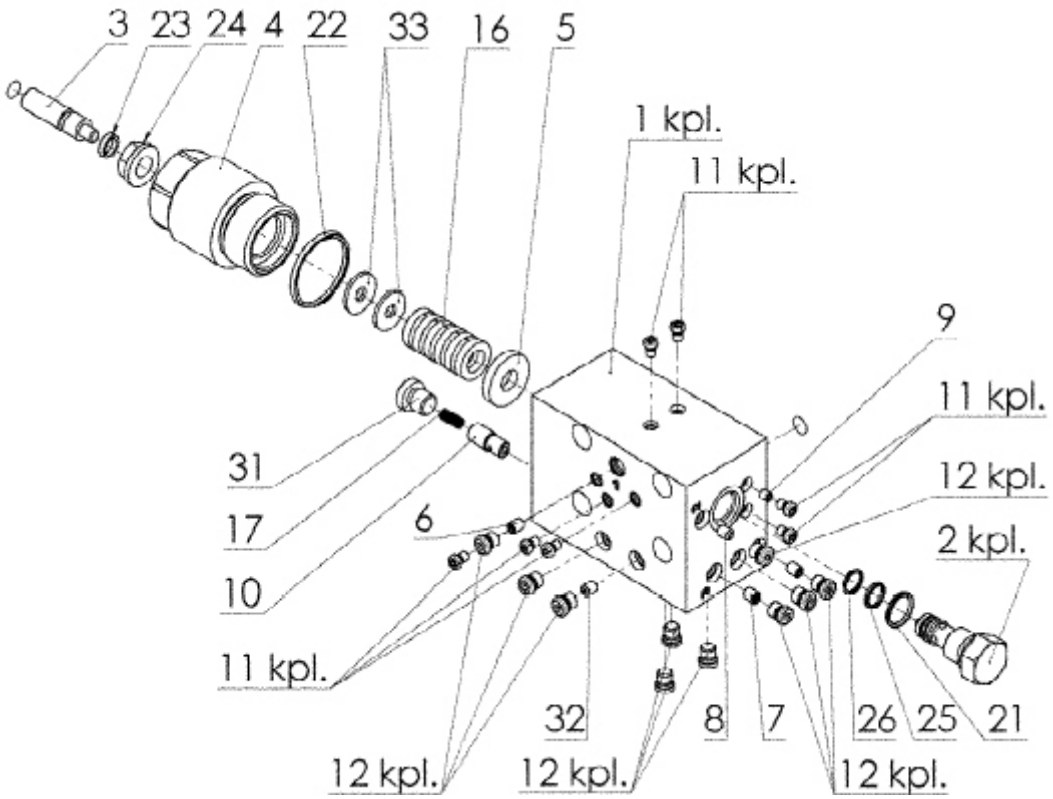

Styreventilenhet			
Del	Delnummer	Ant.	Beskrivelse
1	512316	1	Hus
2	512317	1	Ventilsete Moment 73 fotpund (100 Nm)
3	511555	1	Gjengetapp - M12 x 50
4	512318	1	Fjærhette Moment 162 fotpund (220 Nm)
5	511558	1	Skive - D30 x 5
6	512319	1	Åpning - D1 M6 x 8
7	512320	2	Åpning - D1.2 M6 x 8
8	512321	1	Åpning - D0.5 M6 x 8
9	512322	1	Åpning - D1 M5 x 6
10	511562	1	Ventilsete - D10.1 x 23
11	512323	8	Hodeskrue - M5 Moment 1,5 fotpund (2 Nm)
12	511514	10	Hodeskrue - M8 x 1 Moment 7,5 fotpund (10 Nm)

Styreventilenhet			
Del	Delnummer	Ant.	Beskrivelse
16	512324	1	Fjær
17	511565	1	Fjær
21	511507	1	O-ring - 15.4 x 2.1
22	512325	1	O-ring - 36.2 x 3
23	511505	1	Gjenget tetningsring - M12
24	511504	1	Tetningsmutter - M12 Moment 22 fotpund (30 Nm)
25	511508	1	4-doblet ring - 10.82 x 1.78
26	511509	1	Støttering
31	511563	1	Hodeskrue - M12 x 1,5 Moment 18 fotpund (25 Nm)
32	512326	1	Gjengetapp - M6 x 8
33	511556	2	Skive - B7.4

Kontrollventilenhet

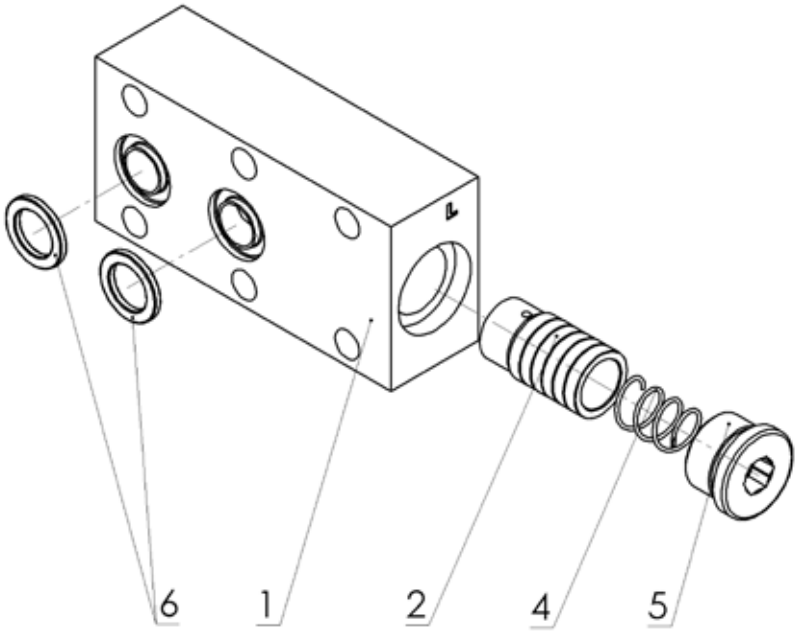

Kontrollventilenhet			
Del	Delnummer	Ant.	Beskrivelse
1	513875	1	Kontrollventilhus
2	511580	1	Stempel
4	511578	1	Fjær
5	511579	1	Skrueplugg Moment 103 fotpund (140 Nm)
6	512515	2	O-ringtetning

HYDRAULISKE SKJEMAER

HYDRAULISK SKJEMA - STANDARD ROTERENDE SKJÆR

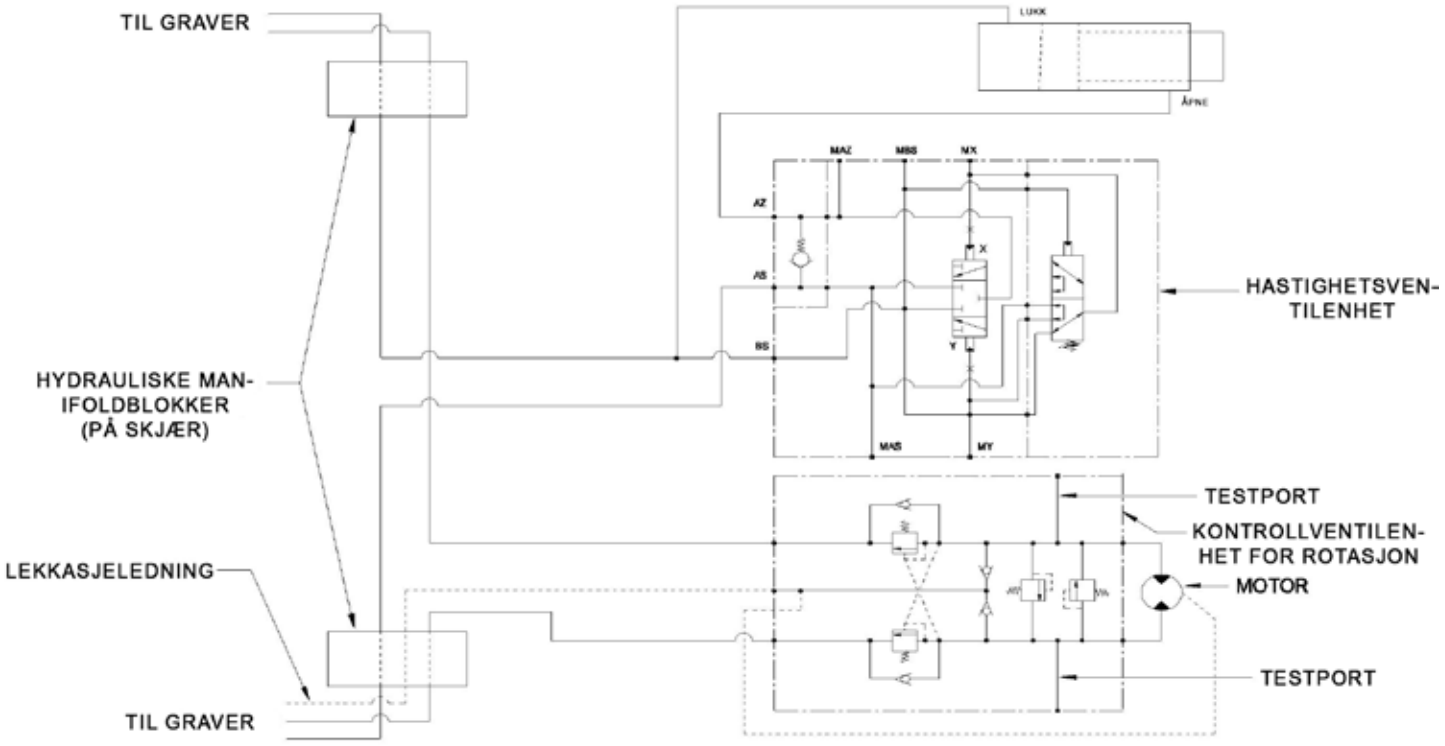

HYDRAULISK SKJEMA - STANDARD IKKE-ROTERENDE SKJÆR

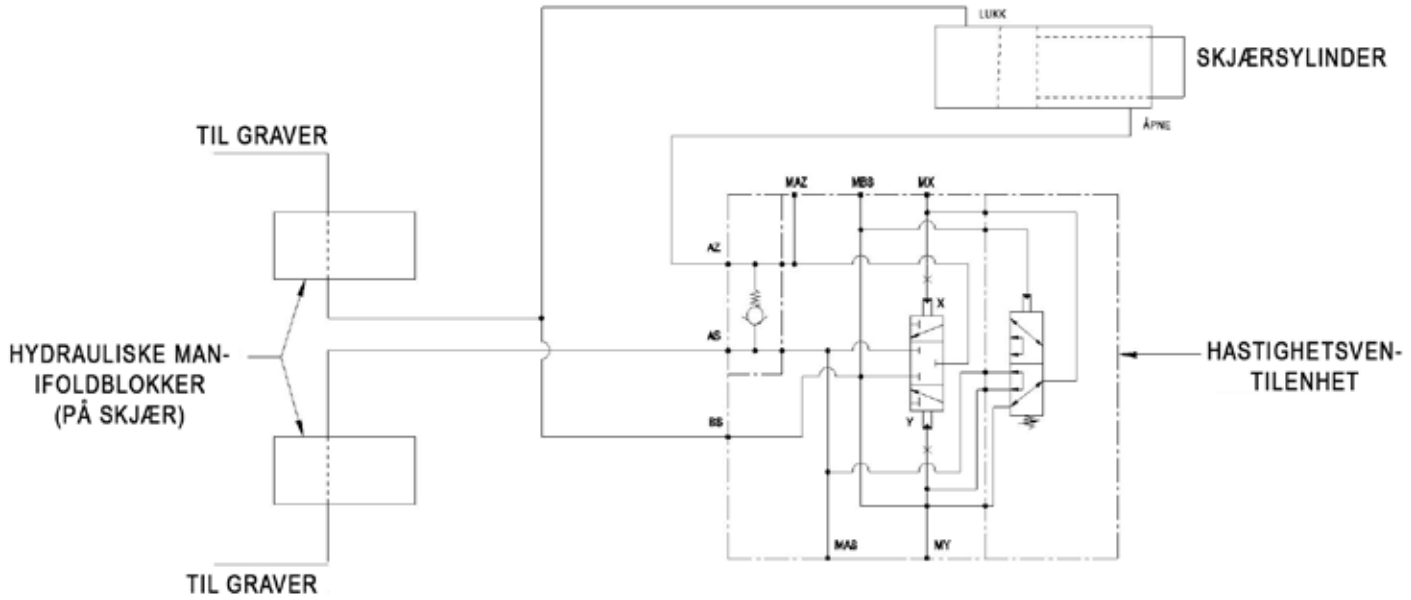

LABOUNTY

STANLEY Hydraulic Tools

EC DECLARATION OF CONFORMITY
EG KONFORMITATSERKLARUNG
DECLARATION CE DE CONFORMITE
DECLARATION CE DE CONFORMIDAD
DICHIARAZIONE CE DI CONFORMITA

CE

We:
Wir:
Je soussigné:
El abajo firmante:
Io sottoscritto:

Stanley Hydraulic Tools/LaBounty
1538 Highway 2, Two Harbors, MN 55616, USA

hereby declare that the machine specified hereunder:
bestätige hiermit, dassß die nachfolgend beschriebene Maschine:
déclare que l'équipement visé ci-dessous:
Por la presente declaro que el equipo se especifica a continuación:
Dichiaro che le apparecchiature specificate di seguito:

1. Category:
   Kategorie:
   Catégorie:
   Categoria:
   Categoria:
   Excavator Mounted Mobile Shear
2. Make/Marke/Marque/Marca/Marca **LaBounty / Stanley**
3. Type/Typ/Type/Tipo/Tipo: **MSD7R, MSD800R, MSD1000R, MSD1500R, MSD2000R, MSD2250R, MSD2500R, MSD3000R, MSD40000R, MSD4500R, MSD7500R, MSD9500R**
4. Serial number of equipment:
   Seriennummer des Geräts:
   Numéro de série de l'équipement:
   Numero de serie del equipo:
   Matricola dell´attrezzatura:
   SN:

Has been manufactured in conformity with
Wurde hergestellt in Übereinstimmung mit
Est fabriqué conformément
Ha sido fabricado de acuerdo con
E' stata costruita in conformitá con

Directive/Standards Richtlinie/Standards Directives/Normes Directriz/Los Normas Direttiva/Norme	No. Nr. Numéro No n.	Details:
EN Machinery Directive	12100:2010 2006/42/EC:	This Directive applies to Interchangeable Machinery. 'Interchangeable equipment' means a device which, after the putting into service of Machinery or of a tractor, is assembled with that machinery or tractor by the operator himself in order to change its function or attribute a new function,

5. Special Provision: For compilation of the technical file the person listed under No. 6 is responsible.
   Spezielle Bestimmungen: Für die Zusammenstellung der technischen Unterlagen ist die unter Nr.6 genannte Person verantwortlich
   Dispositions particulières: Pour la compilation du dossier technique de la personne inscrite sous le n ° 6 est responsable
   Provisiones especiales: Para la compilación del expediente técnico a la persona que aparece bajo el N ° 6 es responsable
   Disposizioni speciali: Per la compilazione della scheda tecnica della persona elencato sotto No. 6 è responsabile

6. Representative in the Union: **Patrick Vervier, Stanley Dubuis 17-19, rue Jules Berthonneau-BP 3406 41034 Blois Cedex, France.**
   Vertreter in der Union/Représentant dans l'union/Representante en la Union/Rappresentante presso l'Unione

Done at/Ort/Fait à/Dado en/Fatto a: **Stanley Hydraulic Tools/LaBounty, 1538 Highway 2, Two Harbors, Minnesota, USA 55616**

Date/Datum/le/Fecha/Data: 23 JUNE 2021

Name and Signature/Name und Unterschrift/Signature/Firma/Firma **Michael W. Kaczrowski**

Position/Position/Fonction/Cargo/Posizione **Operations Manager**

SAMPLE

LABOUNTY

STANLEY
Hydraulic Tools

UK CA

UKCA DECLARATION OF CONFORMITY

We:
Wir:
Je soussigné:
El abajo firmante:
Io sottoscritto:

Stanley Hydraulic Tools/LaBounty
1538 Highway 2, Two Harbors, MN 55616, USA

hereby declare that the machine specified hereunder:
bestätige hiermit, dassß die nachfolgend beschriebene Maschine:
déclare que l'équipement visé ci-dessous:
Por la presente declaro que el equipo se especifica a continuación:
Dichiaro che le apparecchiature specificate di seguito:

1. Category:
   Kategorie:
   Catégorie:
   Categoria:
   Categoria: **Excavator Mounted Mobile Shear**

2. Make/Marke/Marque/Marca/Marca **LaBounty / Stanley**

3. Type/Typ/Type/Tipo/Tipo: **MSD7R, MSD800R, MSD1000R, MSD1500R, MSD2000R, MSD2250R, MSD2500R, MSD3000R, MSD40000R, MSD4500R, MSD7500R, MSD9500R**

4. Serial number of equipment:
   Seriennummer des Geräts:
   Numéro de série de l'équipement:
   Numero de serie del equipo:
   Matricola dell´attrezzatura: **SN:**

Has been manufactured in conformity with
Wurde hergestellt in Übereinstimmung mit
Est fabriqué conformément
Ha sido fabricado de acuerdo con
E' stata costruita in conformitá con

Directive/Standards Richtlinie/Standards Directives/Normes Directriz/Los Normas Direttiva/Norme	No. Nr Numéro No n.	Details:
EN Directive	12100:2010 S.I. 2012/1597	

5. Special Provision: For compilation of the technical file the person listed under No. 6 is responsible.
   Spezielle Bestimmungen: Für die Zusammenstellung der technischen Unterlagen ist die unter Nr.6 genannte Person verantwortlich
   Dispositions particulières: Pour la compilation du dossier technique de la personne inscrite sous le n ° 6 est responsable
   Provisiones especiales: Para la compilación del expediente técnico a la persona que aparece bajo el N ° 6 es responsable
   Disposizioni speciali: Per la compilazione della scheda tecnica della persona elencato sotto No. 6 é responsabile

6. Representative in the Union: **Patrick Vervier, Stanley Dubuis 17-19, rue Jules Berthonneau-BP 3406 41034 Blois Cedex, France.**
   Vertreter in der Union/Représentant dans l'union/Representante en la Union/Rappresentante presso l'Unione

Done at/Ort/Fait à/Dado en/Fatto a: **Stanley Hydraulic Tools/LaBounty, 1538 Highway 2, Two Harbors, Minnesota, USA 55616**

Date/Datum/le/Fecha/Data: 23 JUNE 2021

Name and Signature/Name und Unterschrift/Signature/Firma/Firma **Michael W. Kaczrowski**

Position/Position/Fonction/Cargo/Posizione **Operations Manager**

SAMPLE

LABOUNTY®

Ekstra eksemplarer av denne håndboken er tilgjengelige ved å kontakte forhandleren eller LaBountys deleavdeling og be om en CE-drifts- og vedlikeholdshåndbok. Du må inkludere redskapets modell- og serienummer.

LaBounty | 1538 Hwy 2 | Two Harbors, MN 55616 | 1-800-522-5059 | www.stanleyinfrastructure.com/brands/labounty